MK10

Быстросъемная прямая муфта с клапаном

Материал: латунь, уплотнительное кольцо Viton

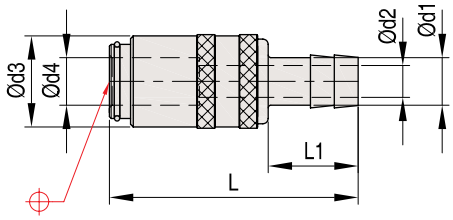

Номер	d1	d2	d3	d4	L	L1	P (бар)	T (°C)
MK10 - 9V	9	6	17	9	47	17	15	200
MK10 - 13V	13	9	22	13	61	25	10	200

MK12

Быстросъемная муфта 45° с клапаном

Материал: латунь, уплотнительное кольцо Viton

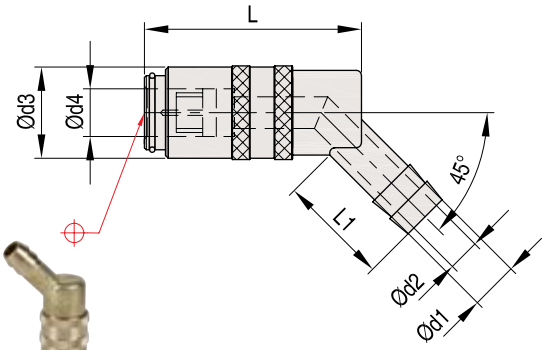

Номер	d1	d2	d3	d4	L	L1	P (бар)	T (°C)
MK12 - 9V	9	6	17	9	41	17	15	200
MK12 - 13V	13	9	22	13	51	25	10	200

MK15

Быстросъемная муфта 90° с клапаном

Материал: латунь, уплотнительное кольцо Viton

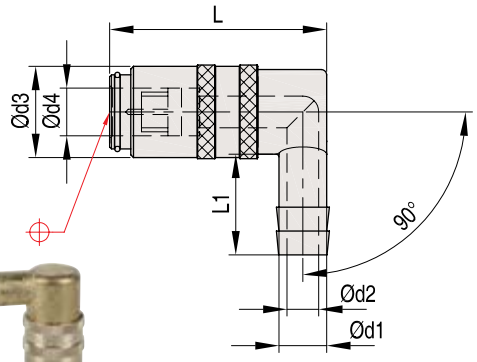

Номер	d1	d2	d3	d4	L	L1	P (бар)	T (°C)
MK15 - 9V	9	6	17	9	41	19	15	200
MK15 - 13V	13	9	22	13	51	28	10	200

ООО "СИСТЕМА" www.system.com.ru

CAD reference point

Быстросъемная прямая муфта

Материал: латунь, уплотнительное кольцо Viton

MK100

Номер	d1	d2	d3	d4	L	L1	P (бар)	T (°C)
MK100 - 9	9	6	17	9	47	17	15	200
MK100 - 13	13	9	22	13	61	25	10	200

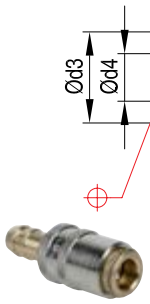

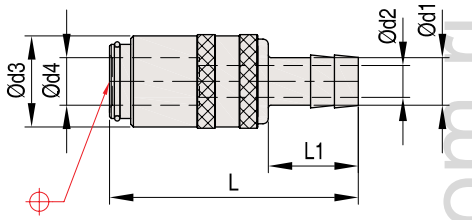

Быстросъемная муфта 45°

Материал: латунь, уплотнительное кольцо Viton

MK120

Номер	d1	d2	d3	d4	L	L1	P (бар)	T (°C)
MK120 - 9	9	6	17	9	41	17	15	200
MK120 - 13	13	9	22	13	51	25	10	200

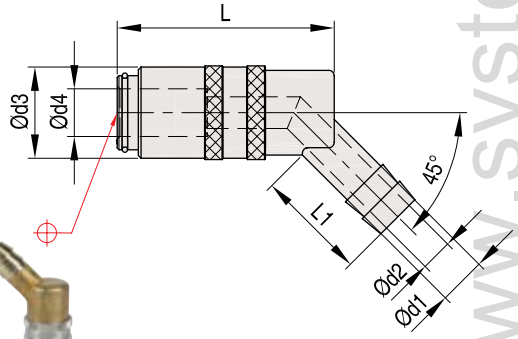

Быстросъемная муфта 90°

Материал: латунь, уплотнительное кольцо Viton

MK150

Номер	d1	d2	d3	d4	L	L1	P (бар)	T (°C)
MK150 - 9	9	6	17	9	41	19	15	200
MK150 - 13	13	9	22	13	51	28	10	200

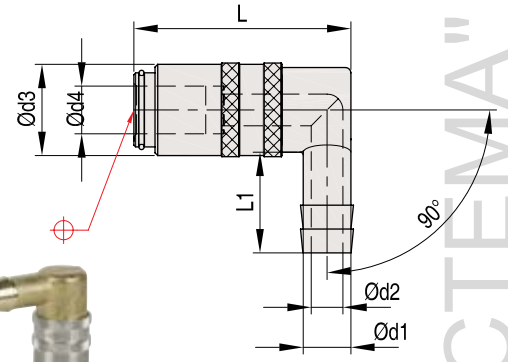

CAD reference point

ООО "СИСТЕМА" www.system.com.ru

MK20

Быстросъемная прямая муфта с клапаном и резьбой

Материал: латунь, уплотнительное кольцо Viton

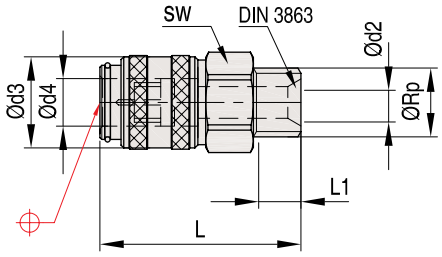

Номер	Rp	d2	d3	d4	L	L1	P (бар)	T (°C)	SW
MK20 9-R1/4"	1/4" BSP	7	18	9	38	9	15	200	17
MK20 13-R3/8"	3/8" BSP	10	23	13	38	9	10	200	22

MK200

Быстросъемная прямая муфта с клапаном и резьбой

Материал: латунь, уплотнительное кольцо Viton

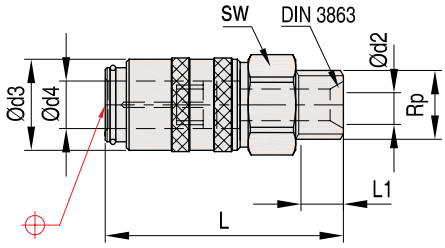

Номер	Rp	d2	d3	d4	L	L1	P (бар)	T (°C)	SW
MK200 9-M14x1,5	M14x1,5	6	17	9	48	9	15	200	17
MK200 13-M16x1,5	M16x1,5	9	23	13	52	9	10	200	22

MK220

Быстросъемная муфта 45° с клапаном и резьбой

Материал: латунь, уплотнительное кольцо Viton

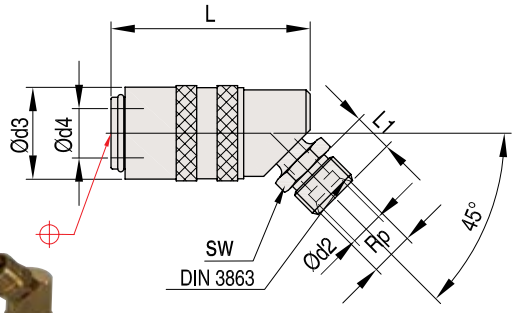

Номер	Rp	d2	d3	d4	L	L1	P (бар)	T (°C)	SW
MK220 9-M14x1,5	M14x1,5	6	18	9	42	9	15	200	17
MK220 13-M16x1,5	M16x1,5	9	23	13	52	10	10	200	17

MK250

Быстросъемная муфта 90° с клапаном и резьбой

Материал: латунь, уплотнительное кольцо Viton

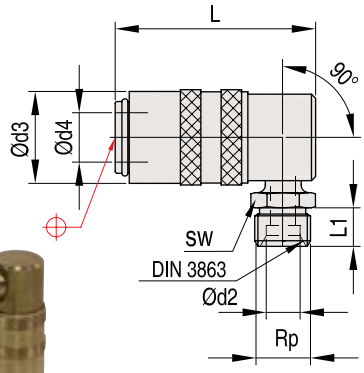

Номер	Rp	d2	d3	d4	L	L1	P (бар)	T (°C)	SW
MK250 9-M14x1,5	M14x1,5	6	18	9	42	9	15	200	17
MK250 13-M16x1,5	M16x1,5	9	23	13	52	10	10	200	17

ООО СИСТЕМА www.system.com.ru

CAD reference point