CV

Счетчик циклов CounterView® , серия 100-200

Точно контролирует работу формы, подтверждает данные мониторинга технологического процесса и используется в процессе технического обслуживания.
Прецизионное устройство, максимальная рабочая температура для которого составляет 250 °F (121 °C), использует несбрасываемый механический 7-разрядный счетчик для подсчета количества закрытий формы. Легко монтируется и подгоняется под различную высоту вставок формы, а работа счетчика основана на датчике, который определяет закрытие формы.

Преимущества

Надежный мониторинг функционирования формы
Подтверждение данных по мониторингу технологического процесса
Обеспечение максимальной эффективности процедур по техническому обслуживанию.
Возможность доступа к информации о форме в режиме онлайн по адресу www.moldmonitor.com
Армированный стекловолокном нейлоновй корпус для стойкости в жестком режиме работы

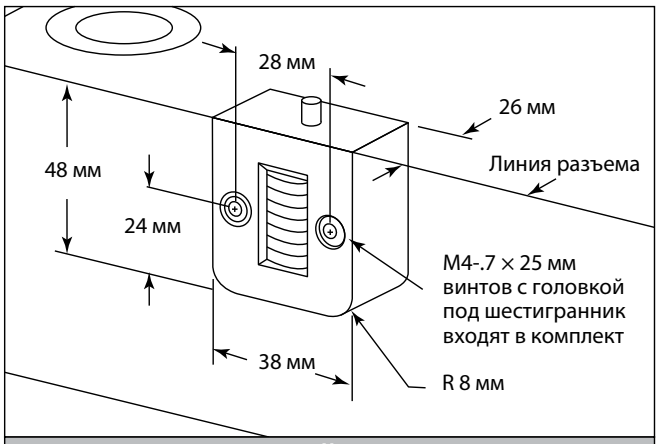

Установка на линии разъема	Установка на линии разъема делает устройство легко заметным
CVPL100D	Дюймовый стандарт
CVPL200D	Метрический стандарт

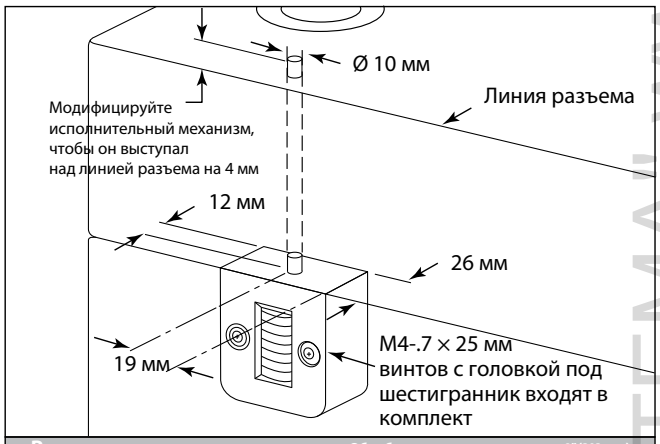

Внутренняя установка на удлинении	Обрабатываемое механически 8" (203 мм) удлинение позволяет установить опорную плиту или планку
CVIN100D	Дюймовый стандарт
CVIN200D	Метрический стандарт

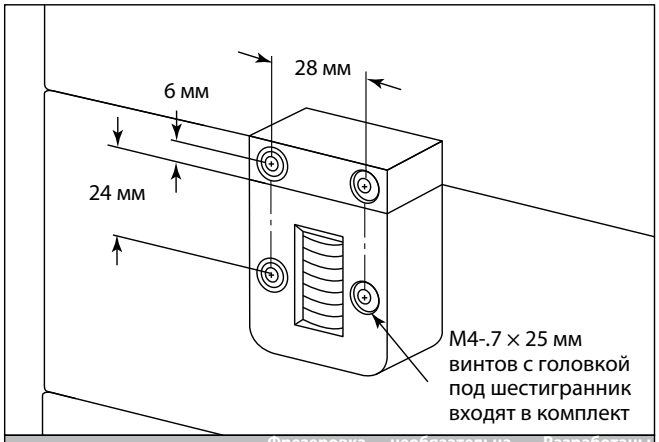

Внешняя установка	Фрезеровка необязательна. Разработаны специально для модифицированных конструкций
CVEX100D	Дюймовый стандарт
CVEX200D	Метрический стандарт

Каждый счетчик CounterView имеет уникальный серийный номер, позволяющий пользователям просматривать информацию о форме в режиме онлайн по адресу moldmonitor.com.

CounterView - зарегистрированная торговая марка Progressive Components. U.S.# 5,571,539
Другие патенты заявлены и ожидаются

ООО "СИСТЕМА" www.system.com.ru

Счетчик циклов CounterView® , серия R

CV

Точно контролирует работу формы, подтверждает данные мониторинга технологического процесса и используется в процессе технического обслуживания. Прецизионное устройство, максимальная рабочая температура для которого составляет 121 °C, использует несбрасываемый механический 7-разрядный счетчик. Нейлоновый корпус армирован стекловолокном для стойкости в жестком режиме работы.

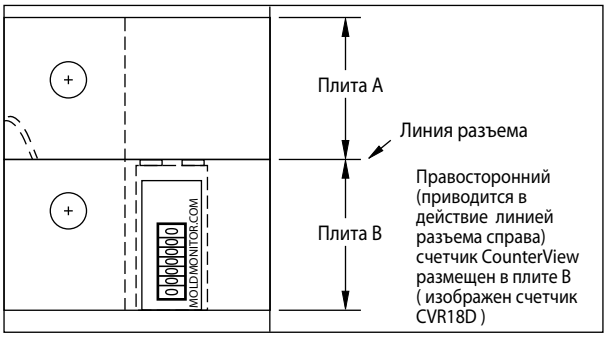

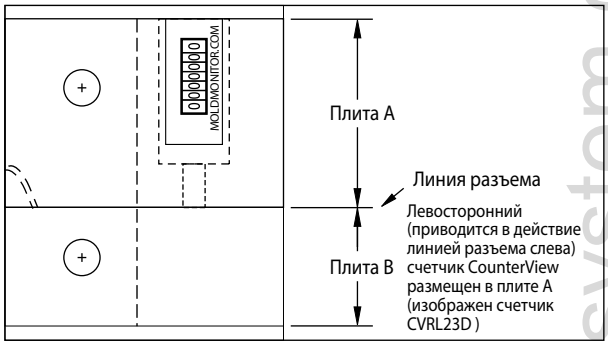

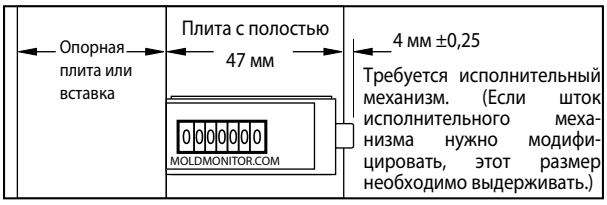

Счетчики CounterView серии R можно установить в плиту A или B минимальной толщиной 47 мм. Более крупные плиты используют шток с резьбой (прилагается к каждой), заранее обработанный до нужной длины для плит стандартных толщин, чтобы обеспечить стабильность работы.

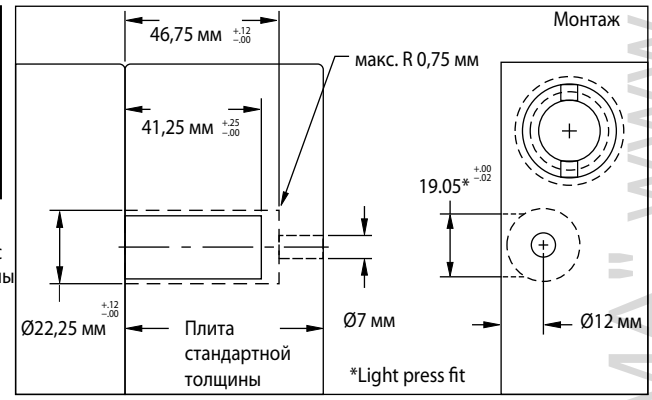

Линия разъема слева

Линия разъема справа

Номер	Номинальная толщина плиты	Номер	Номинальная толщина плиты
CVRL56D	56	**CVR56D**	56
CVRL66D	66	**CVR66D**	66
CVRL76D	76	**CVR76D**	76
CVRL96D	96	**CVR96D**	96

Дюймовые стандарты по запросу

Дюймовые стандарты по запросу

Каждый счетчик CounterView серии R поставляется с исполнительным механизмом. Все устройства требуют подключения штока исполнительного механизма к резьбовому узлу.

Запасные штоки исполнительного механизма

Номер	Длина круглого CV штока
RCV56	8, 38 мм
RCV66	18,39 мм
RCV76	28,37 мм
RCV96	48,38 мм

Дюймовые стандарты по запросу

ООО "СИСТЕМА" www.system.com.ru