ULB-ULC-ULG

Unilifter

Unilifter - система отделения поднутрений

- Стандартные компоненты упрощают разработку и изготовление форм для отделения отлитых изделий с поднутрением.
- Закругленный «ласточкин хвост» позволяет наклонному знаку автоматически расположиться под необходимым углом
- Плавный ход U-образного соединения в T-образной направляющей рейке исключает связывание основания, часто наблюдающееся в других конструкциях с фиксированным углом.
- Широкий выбор размеров обеспечивает пригодность для большего количества случаев применения, чем в случае похожих стандартизованных систем.
- Наклонные знаки DME из стали 5 (1.2344) позволяют легко выполнять обычную механическую обработку.
- Каждый узел Unilifter состоит из наклонного знака, U-образного соединения и T-образной направляющей рейки.

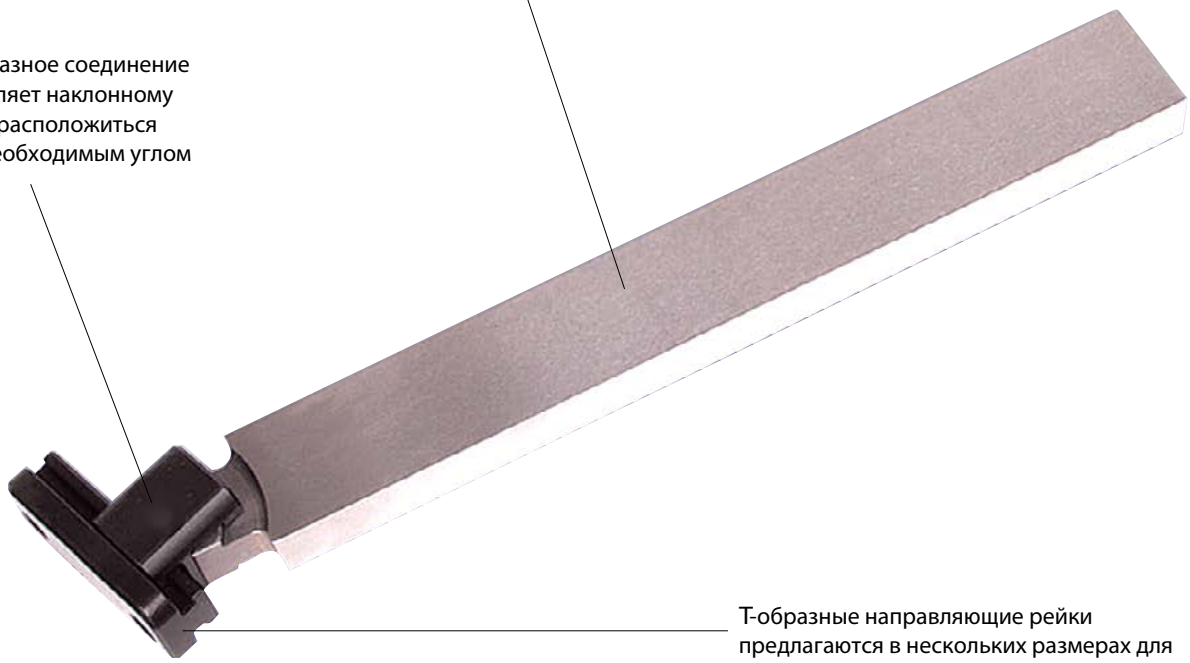

Система отделения поднутрений UniLifter состоит из трех частей: наклонного знака, U-образного соединения и T-образной направляющей рейки.

ООО "СИСТЕМА" www.system.com.ru

Наклонные знаки

Материал: 1.2344, 38-42 HRC

ULB

Номер	Старый номер	W мин.	R	H	T мин.	t	w	l	d
ULBMM10x10L250	**ULB-1001**	10	10	5	10	10	10	250	-
ULBMM15x15L250	**ULB-1002**				15	15	15	250	-
ULBMM10x20L250	**-**				10	20	10	250	-
ULBMM20x10L250	**-**				15	10	20	250	-
ULBMM15x30L400	**-**				15	30	15	400	-
ULBMM30x15L400	**-**				15	15	30	400	-
ULBMM20x20L400	**ULB-1003**				15	20	20	400	-
ULBMM15DL250	**ULB-1101**				10	-	-	250	15
ULBMM10DL250	**-**				10	-	-	250	10

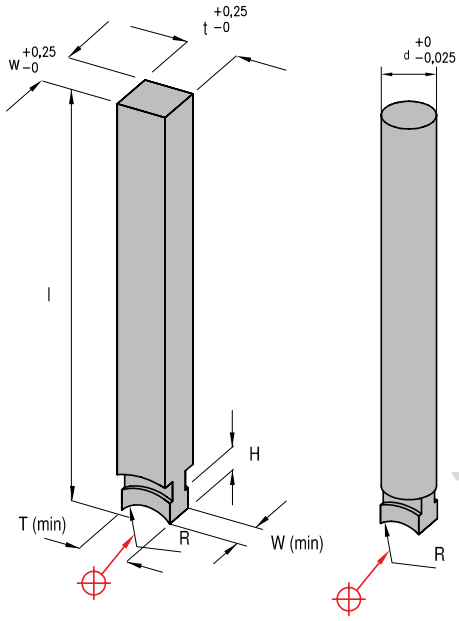

U-образное соединение

Материал: 1.2344, поверхность 60-70 HRC, основа 38-42 HRC

ULC

Номер	Старый номер	W	L	H	RC	R
ULCMM22	**ULC-1001**	22	18	25	6	10

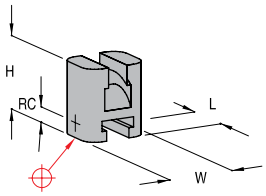

RC: Центр для радиуса R

T-образная направляющая рейка

Материал: 1.2344, поверхность 60-70 HRC, основа 38-42 HRC

ULG

Номер	Старый номер	W	D*	H	R	M	S	L	Допустимый ход
ULGMM10	**ULG-1001**	22	6	13	5	M5x20	10	33	10
ULGMM30	**ULG-1002**	22	6	13	5	M5x20	15	52	30

*припуск 0,25 мм

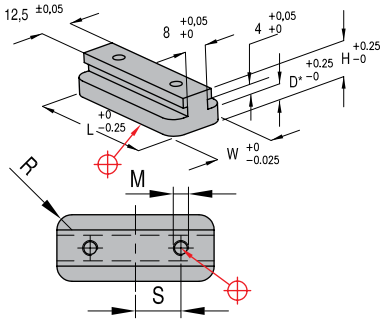

ООО "СИСТЕМА" www.system.com.ru

ULB-ULC-ULG

Типичное применение

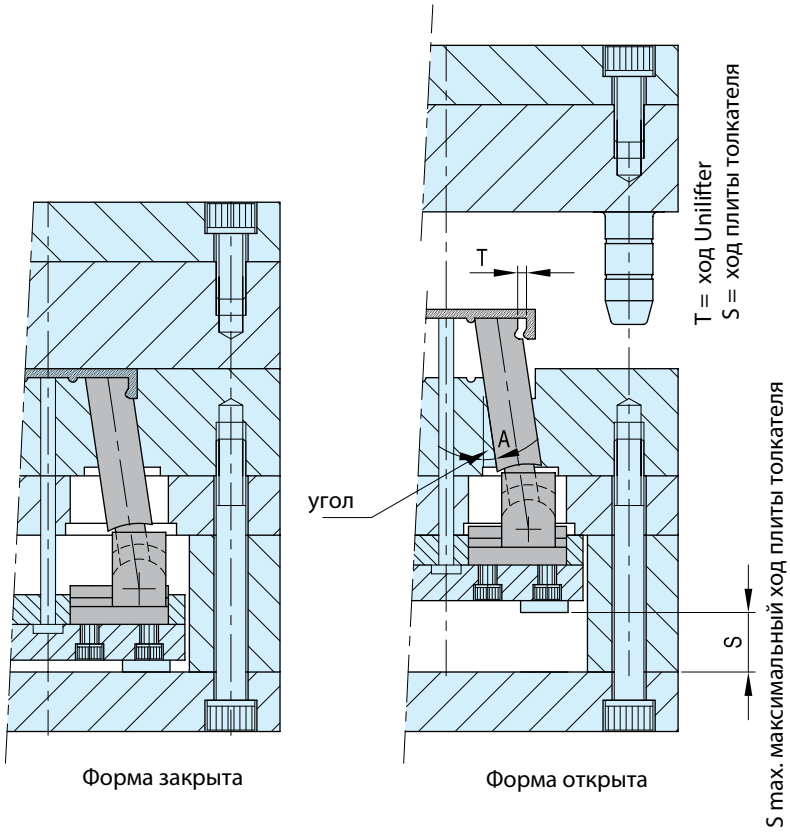

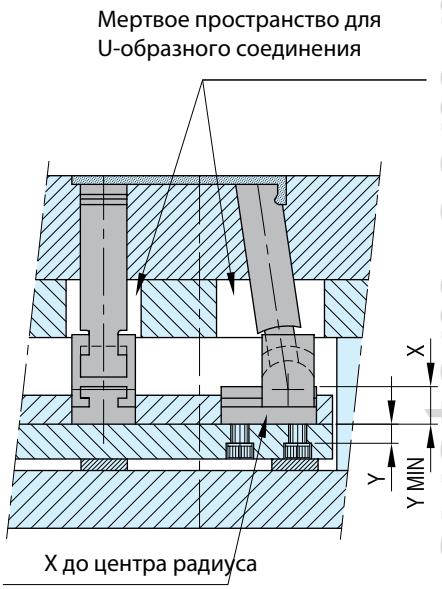

Рис. 1

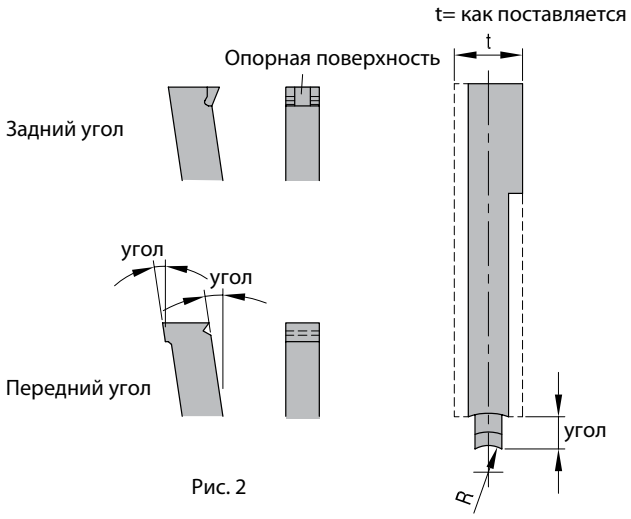

Рис. 2

Пример

1. Общие указания по установке
Рекомендуется устанавливать подъемники, как показано на Рис. 1, с Т-образными направляющими рейками, смонтированными вверху плиты толкателя. Подходящие размеры X и Y: X = 12 мм, Y = мин. 11 мм (мин. размер Y не позволяет крепежным болтам препятствовать свободному ходу U-образного соединения).
2. Углы
Конструкции с углами от 5 до 10°, как правило, показывают наилучшие результаты. Углы до 15° допускаются при использовании направляющих подъемника внизу опорной плиты. (Направляющие подъемника производятся изготовителем форм).
3. Направляющие подъемника
Направляющие подъемника рекомендуется использовать в конструкциях с углом 15° (см. п.2 выше) или когда менее половины наклонного знака входит в знаковую вставку.
4. Направленное выталкивание
Рекомендуется использовать направленное выталкивание во всех конструкциях.
5. Подгонка
Рекомендуемый зазор для наклонного знака составляет 0,025/0,040 мм там, где это допустимо.
6. Самотормозящие углы
Могут разрабатываться самотормозящие углы (см. рис.2), если необходимо обеспечить противодействие стопорных поверхностей литьевому давлению.
7. Другие размеры под заказ.

ООО "СИСТЕМА" www.system.com.ru