EVERY STEP OF THE WAY

Охлаждение формы

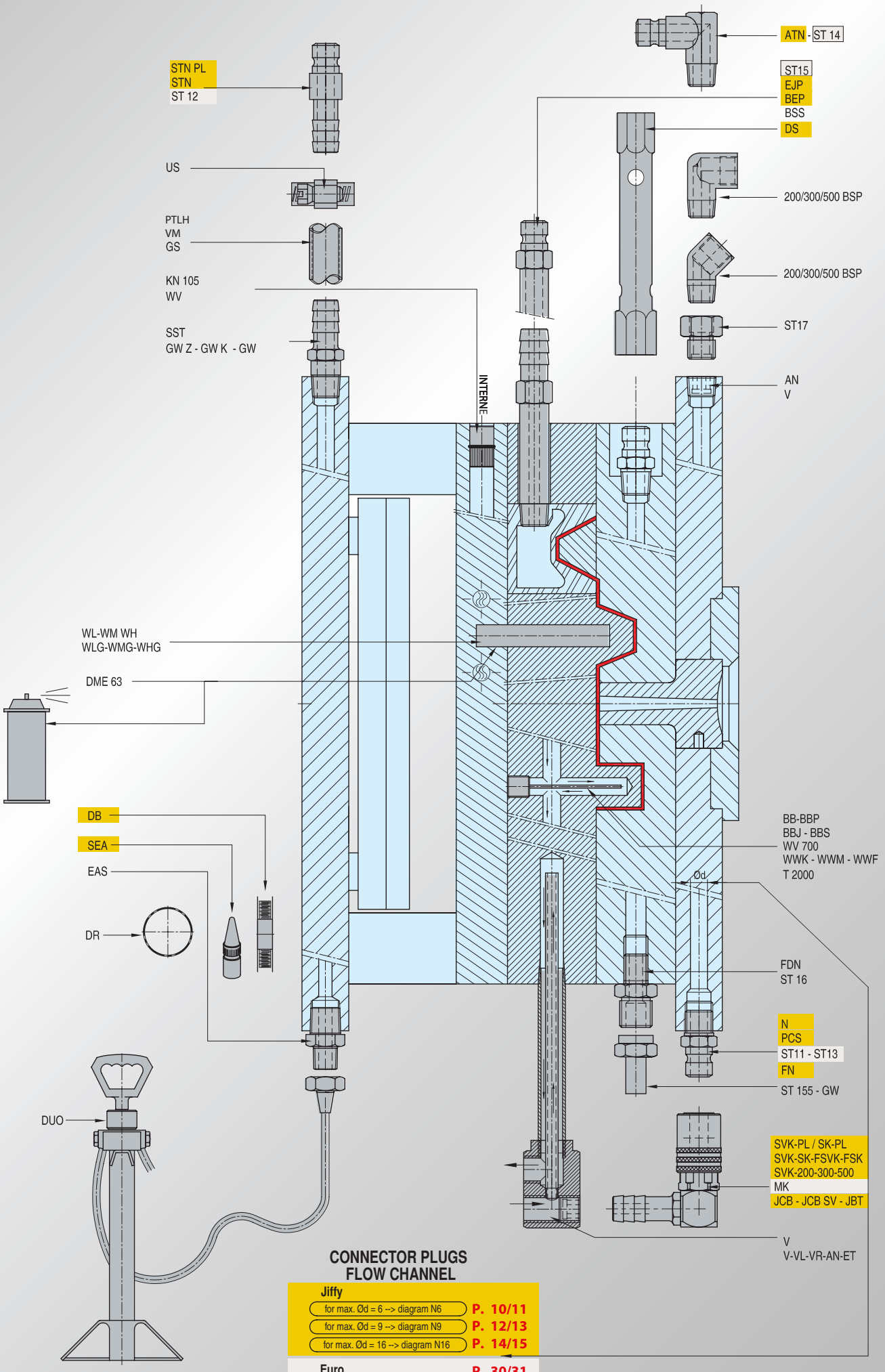

CONNECTOR PLUGS FLOW CHANNEL

Jiffy

for max. Ød = 6 --> diagram N6	P. 10/11
for max. Ød = 9 --> diagram N9	P. 12/13
for max. Ød = 16 --> diagram N16	P. 14/15

Euro

for max. Ød = 6 --> diagram 9	P. 30/31
for max. Ød = 9 --> diagram 13	P. 32/33

Серия DME Jiffy

Муфты 1
Push-to-Lock™ 17
Запасные части 21

Серия Euro

Муфты 24
Push-to-Lock™ 33
Предохранительные муфты 36

Аксессуары

Штуцеры/ниппели 37
Шланги 41
Хомуты 42
Перегородки 45
Охлаждающие стержни 56
Duo Press 57
Стержни теплопередачи 58
Уплотнительные кольца 65
Охлаждающий коллектор 69

Технические данные

Технические данные 73

CAD reference point

15/12/2010

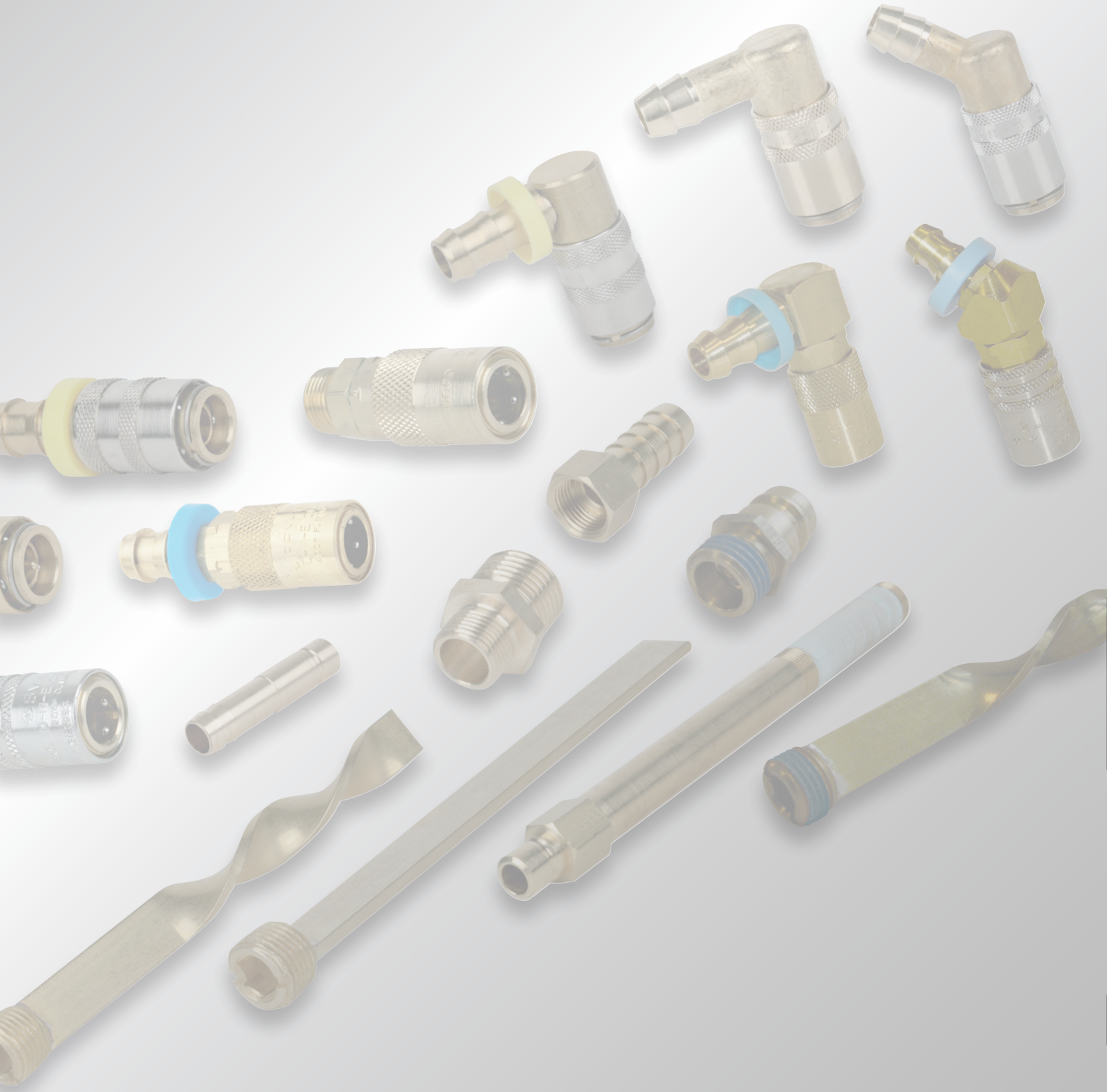

EVERY STEP OF THE WAY

Стандарт DME – соединители Jiffy-Tite

Втулки ***DME*** Jiffy-Tite, используемые вместе с гнездами ***DME*** Jiffy-Tite (проточного типа), и гнезда ***DME*** Jiffy-Matic (автоматически отключаемого типа) предназначены для использования с пресс-формами для пластмасс и формами для литья под давлением в водопроводных, воздухопроводных и маслопроводных линиях. Характерной особенностью таких изделий является герметичная конструкция, где в качестве материала применяются одновременно латунь и нержавеющая сталь. Они имеют максимальную характеристику номинального давления, 13 бар, и могут работать в условиях температуры 200 °C при установке уплотнительных элементов Viton, входящих в комплект поставки. Гнезда ***DME*** Jiffy-Tite и Jiffy-Matic могут использоваться взаимозаменяемым образом с одними и теми же вилками Jiffy-Tite, уже установленными в Вашу пресс-форму или форму для литья под давлением. Гнезда обоих типов со сравнимыми размерами имеют один и тот же ВД (внешний диаметр), что позволяет менять их один на другой даже в случае, когда вилки установлены заподлицо. Прокладки и уплотнения шлангов легко заменяются, что позволяет экономить на расходах.

Линия изделий Jiffy Tite

Втулки и гнезда Jiffy-Tite обеспечивают быстрое подсоединение и отсоединение для того, чтобы менять шланги нагрева/охлаждения, идущие к форме, а также шланги от водопроводной системы и источника подачи газа. Важно охлаждать форму для того, чтобы пластиковый материал охлаждался по возможности быстрее с тем, чтобы изделие достаточно затвердело, и можно было быстрее извлекать его из формы, сокращая при этом длительность цикла. Это помогает обеспечивать надлежащую форму изделия и поддерживать необходимую подачу материала. Потайные втулки могут легко подсоединяться и отсоединяться за счет функции выдвижной втулки. Угловые соединения позволяют предотвратить перегибание шланга.

Рабочее Давление
РВ = 13 бар, максимальное статическое рабочее давление с коэффициентом надежности 4 к 1.

Рабочая Температура*
От -15°C до +200°C в зависимости от среды.

Преимущества

Поставляются в одиночной запорно-выпускной версии, двойной запорно-выпускной версии и проходной версии. Запорно-выпускные соединения (с клапаном) имеют никелированные втулки для быстрого и точного визуального распознавания. Для соединений предусмотрены Заменяемые Уплотнения Viton®. Они легко заменяются с помощью удобного для пользователей Инструмента для Замены Уплотнения. Они завоевали себе популярность благодаря увеличенным отверстиям, в результате чего обеспечивается больший поток, меньшая длительность цикла и лучшее охлаждение. Резьбовой герметик Jiffy-Seal® предварительно наносится на все штуцеры «папа».

Материал муфты	латунь
Тыльная часть	латунь
Корпус клапана	латунь (без клапана)
Втулка	латунь никелированная (с клапаном)
Втулка	
Клапан	латунь
Фиксирующие шарики	AISI 420
Прокладки	Viton®
Пружины и стопорные кольца	AISI 301

Штуцер	латунь
Профиль штуцера	латунь
Переходник	латунь
Клапан	AISI 301
Пружина и стопорное кольцо	Viton®
Прокладка	

Инструкции по безопасности:

В случае неправильного выбора, неправильного или ненадлежащего использования, муфты быстрого соединения и их аксессуары могут стать причиной повреждения оборудования и травмирования персонала!

Последствия неправильного выбора, неправильного или ненадлежащего использования могут быть следующими:

- Концы шлангов, муфты, а также компоненты и аксессуары штуцеров могут разлететься в разные стороны.
- Контакт с вредными для здоровья, токсичными, холодными или горячими жидкостями.
- Утечка жидкости под большим давлением.
- Взрыв или возгорание протекающей жидкости.
- Травмы и повреждение оборудования вследствие неконтролированного движения компонентов системы вследствие падения давления жидкости.

15/12/2010

Инструкции по эксплуатации

- Соединение, осуществляемое двумя руками: Соединение осуществляется толканием втулки с одновременным вставлением соединителя в муфту. Во время соединения убедитесь в том, что соединитель вставлен в муфту до упора. После того, как достигнуто положение до упора, нужно отпустить втулку и только после этого соединитель. Втулка должна двигаться к соединителю, пока она не встанет в то же исходное положение, в котором она была до подсоединения. Важно убедиться в том, что защелка сработала, потянув за соединитель.
- Внимание ! Во время соединения может просачиваться жидкость, особенно в случае соединений под давлением. Проследите, чтобы какая бы то ни было просочившаяся таким образом жидкость не представляла опасности.
- При размыкании муфты, когда нет встроенного клапана (Jiffy-Tite®), важно, чтобы перед этим поток жидкость был перекрыт. Отсоединение выполняется толканием втулки. Клапан соединения перекрывает дальнейшую подачу жидкости, и одновременно соединитель выталкивается из муфты остаточным давлением жидкости и пружиной клапана. При отсоединении нужно крепко держать рукой соединитель для того, чтобы предотвратить его неконтроллируемое опасное вращение.

Инструкции по установке

Перед установкой убедитесь в том, что выбранное быстродействующее соединение подходит для жидкости и она может проходить сквозь него при его конструкции, материалах, уплотнении, величинах рабочего давления и рабочей температуры.

- Место установки быстродействующей муфты или соединителя должно быть таким, чтобы оператор не мог травмироваться опасными компонентами, что может привести к зажатию частей тела, заражению или ожогу.
- При использовании шлангов, нельзя превышать допустимое рабочее давление и температуру. Следует закрепить шланги так, чтобы они не могли сорваться с креплений, пользуясь для этого хомутами для шлангов.
- Рекомендуемое направление потока – это направление от муфты к соединителю, если не указано иное.
- В случае отсутствия резьбового герметика Jiffy-Seal® резьба должна покрываться другим подходящим уплотнительным материалом, таким, как, например, PTFE лента.
- Рекомендуется надевать на рассоединенные соединители и соединения специальные колпачки или пользоваться защищенными соединителями во избежание нанесения ущерба и загрязнения.

Инструкции по техническому обслуживанию

Соединения ***DME*** как правило не требуют технического обслуживания при надлежащем применении и осторожном обращении, с правильным выбором типа соединения и материалов. Мы рекомендуем обычную индивидуальную процедуру технического обслуживания, предусматривающую следующее:

- Внешний визуальный осмотр соединительного комплекта ***DME***. В случае накопления грязи в рабочей области соединения и соединителя ее следует удалить. В следующих случаях необходимо заменять соответствующие детали: разрыв, повреждение, очень грязные или затронутые коррозией детали, утечки в соединителе.
- Периодичность замены быстросменных муфт или замены уплотнения Viton при помощи инструмента для замены уплотнения Jiffy JSTK-235.

Рабочие комбинации

Штуцеры «папа» серии PCS с гнездами серии SVK (эквивалентного размера)**

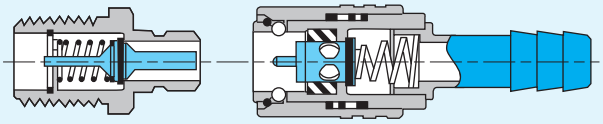

VALVES CLOSED

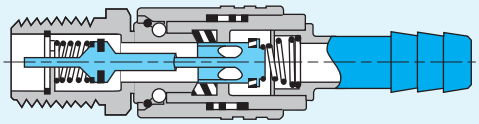

VALVES OPEN

Станд. удлинительные или штуцеры «папа», «мама» с гнезами серии SVK (эквивалентного размера).

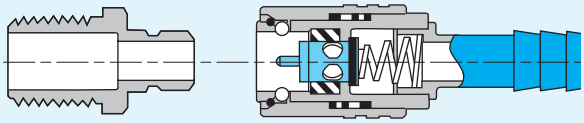

VALVE CLOSED

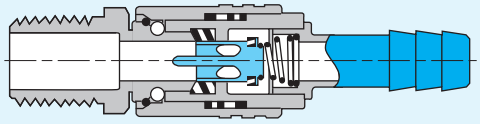

VALVE OPEN

** Штуцеры Jiffy Matic «папа» серии PCS предназначены исключительно для двустороннего запирания и должны использоваться вместе с гнездами Jiffy-Matic серии SVK.

15/12/2010

FLOW CHANNEL
max. Ød = 6

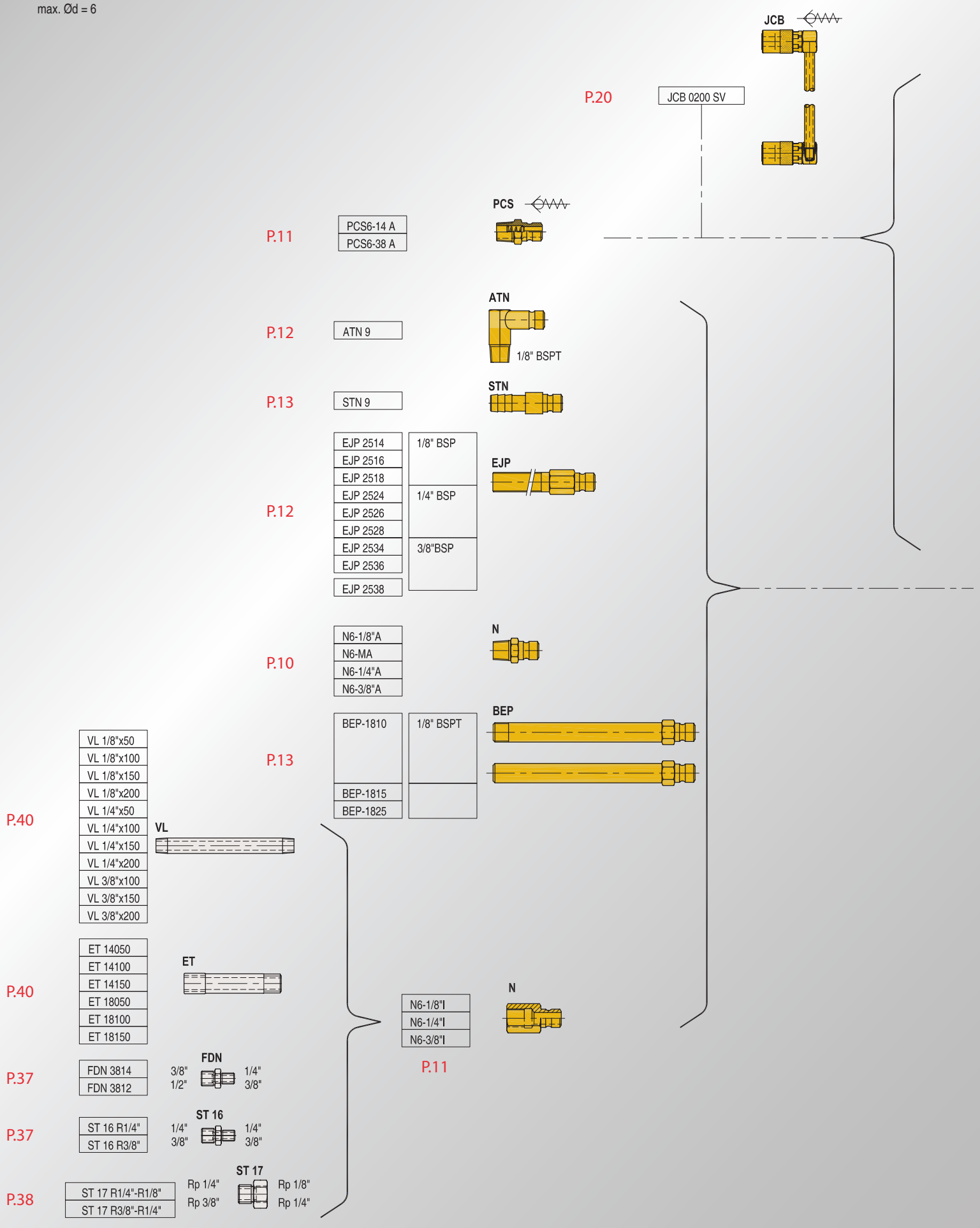

15/12/2010

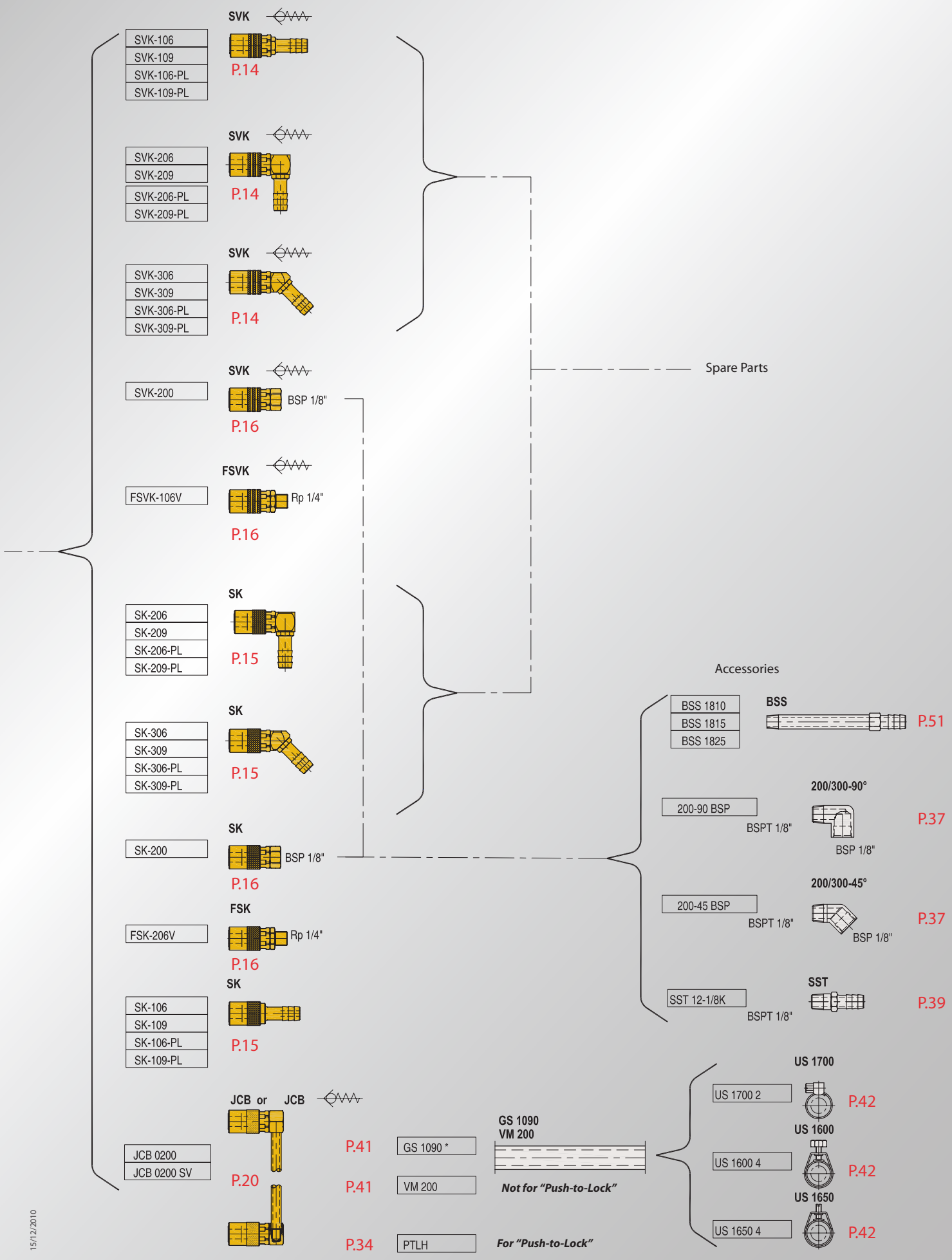
SVK
SVK-106
SVK-109
SVK-106-PL
SVK-109-PL
P.14
SVK
SVK-206
SVK-209
SVK-206-PL
SVK-209-PL
P.14
SVK
SVK-306
SVK-309
SVK-306-PL
SVK-309-PL
P.14
SVK
SVK-200
BSP 1/8"
P.16
FSVK
FSVK-106V
Rp 1/4"
P.16
SK
SK-206
SK-209
SK-206-PL
SK-209-PL
P.15
SK
SK-306
SK-309
SK-306-PL
SK-309-PL
P.15
SK
SK-200
BSP 1/8"
P.16
FSK
FSK-206V
Rp 1/4"
P.16
SK
SK-106
SK-109
SK-106-PL
SK-109-PL
P.15
JCB or JCB
JCB 0200
JCB 0200 SV
P.20
P.41
GS 1090 *
P.41
VM 200
P.34
PTLH
GS 1090
VM 200
Not for "Push-to-Lock"
For "Push-to-Lock"
Spare Parts
Accessories
BSS 1810
BSS 1815
BSS 1825
BSS
P.51
200-90 BSP
BSPT 1/8"
200/300-90°
BSP 1/8"
P.37
200-45 BSP
BSPT 1/8"
200/300-45°
BSP 1/8"
P.37
SST 12-1/8K
BSPT 1/8"
SST
P.39
US 1700
US 1700 2
P.42
US 1600
US 1600 4
P.42
US 1650
US 1650 4
P.42

15/12/2010

FLOW CHANNEL

max. Ød = 9

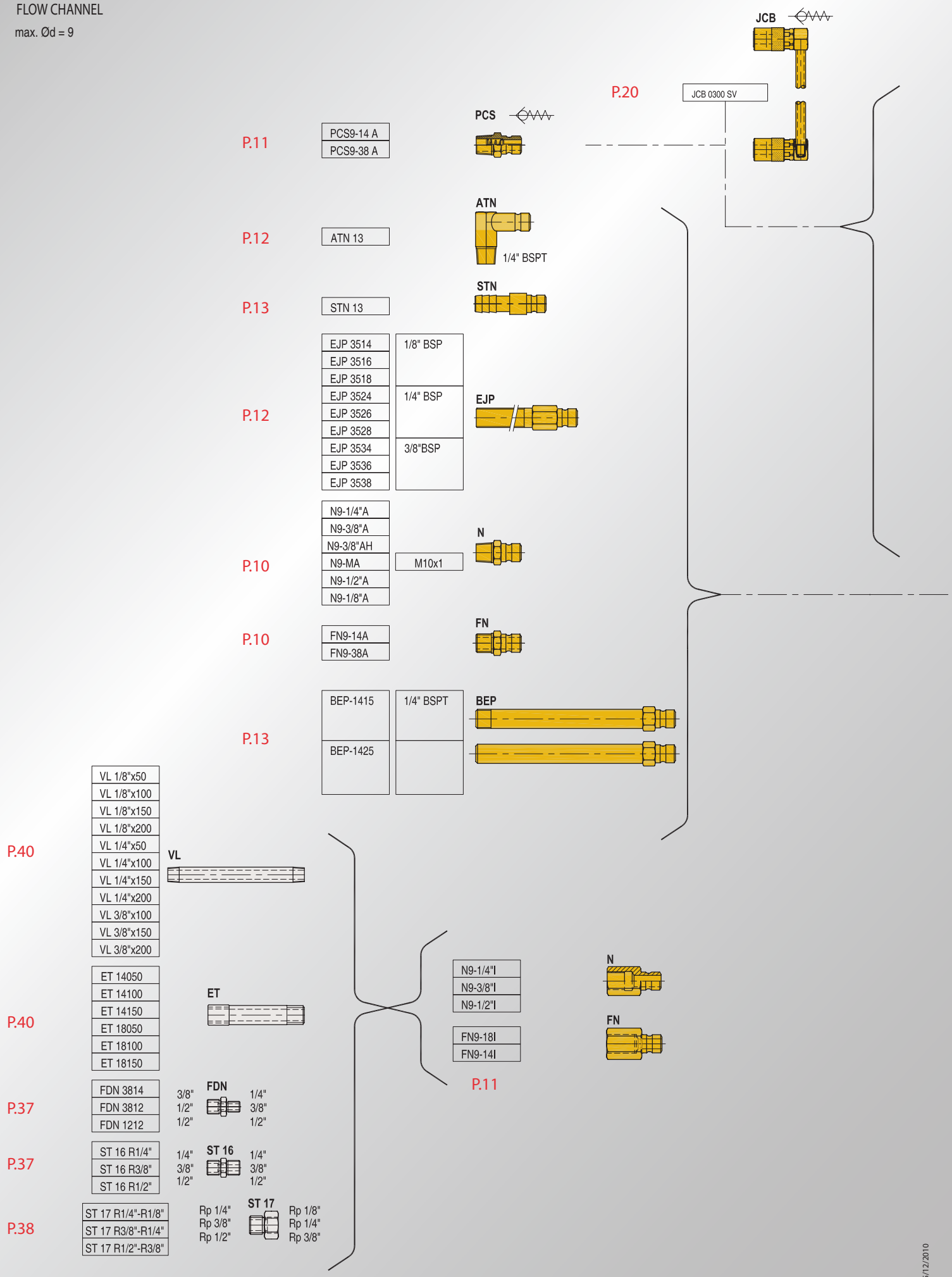

15/12/2010

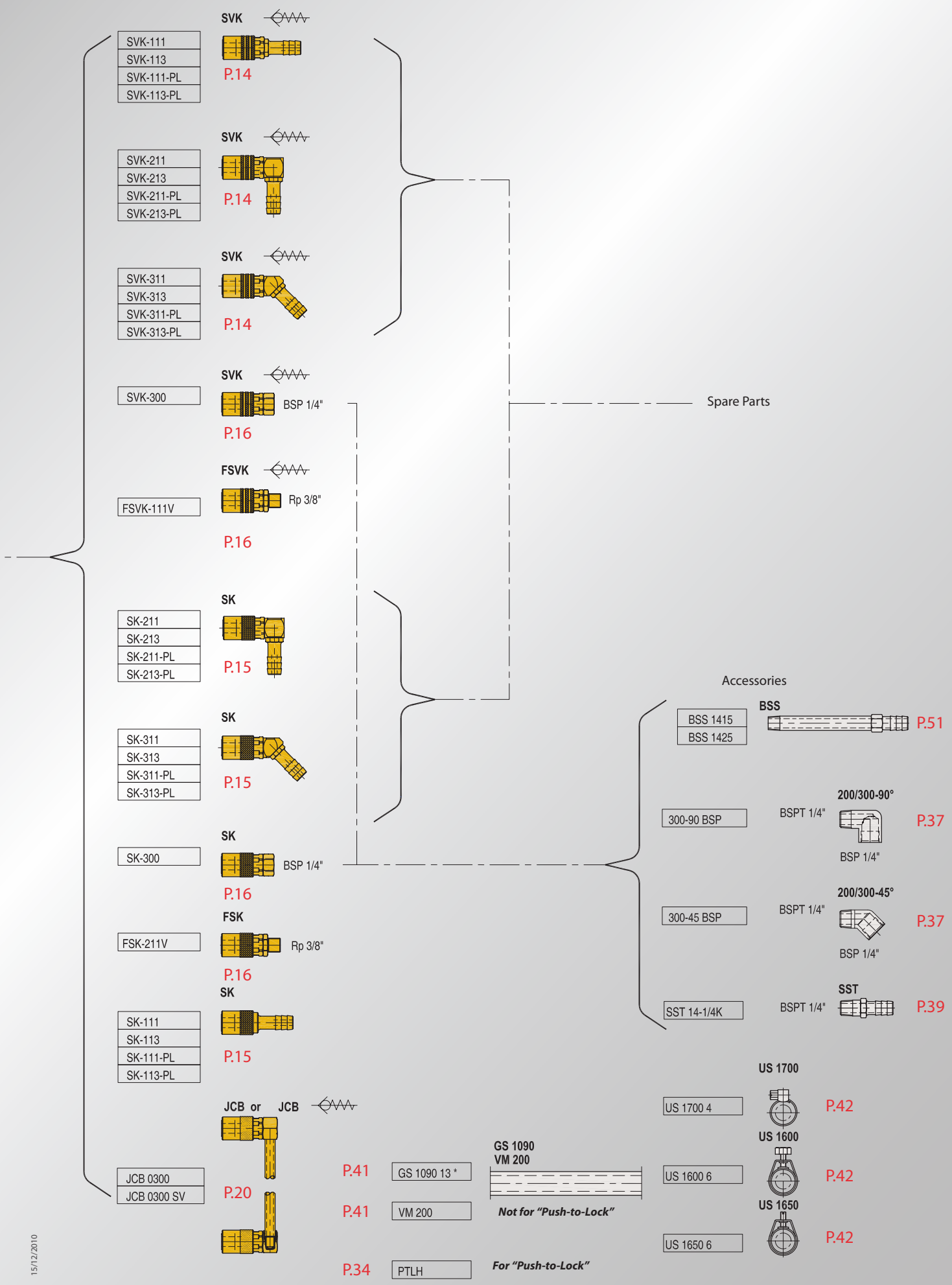
SVK
SVK-111
SVK-113
SVK-111-PL
SVK-113-PL
P.14
SVK
SVK-211
SVK-213
SVK-211-PL
SVK-213-PL
P.14
SVK
SVK-311
SVK-313
SVK-311-PL
SVK-313-PL
P.14
SVK
SVK-300
BSP 1/4"
P.16
FSVK
FSVK-111V
Rp 3/8"
P.16
SK
SK-211
SK-213
SK-211-PL
SK-213-PL
P.15
SK
SK-311
SK-313
SK-311-PL
SK-313-PL
P.15
SK
SK-300
BSP 1/4"
P.16
FSK
FSK-211V
Rp 3/8"
P.16
SK
SK-111
SK-113
SK-111-PL
SK-113-PL
P.15
JCB or JCB
JCB 0300
JCB 0300 SV
P.20
P.41
GS 1090 13 *
P.41
VM 200
P.34
PTLH
GS 1090
VM 200
Not for "Push-to-Lock"
For "Push-to-Lock"
Spare Parts
Accessories
BSS
BSS 1415
BSS 1425
P.51
200/300-90°
300-90 BSP
BSPT 1/4"
BSP 1/4"
P.37
200/300-45°
300-45 BSP
BSPT 1/4"
BSP 1/4"
P.37
SST
SST 14-1/4K
BSPT 1/4"
P.39
US 1700
US 1700 4
P.42
US 1600
US 1600 6
P.42
US 1650
US 1650 6
P.42

15/12/2010

FLOW CHANNEL

P.11

PCS16-12 A
PCS16-34 A

PCS

P.13

STN 19

STN

P.10

N16-1/2"A
N16-3/4"A

N

P.10

FN16-38A
FN16-38AL
FN16-12A
FN16-12AL

FN

P.11

FN16-38I
FN16-12I

FN

P.40

VL 3/8"x100
VL 3/8"x150
VL 3/8"x200
VL 1/2"x100
VL 1/2"x150
VL 1/2"x200

VL

P.37

FDN 3812
FDN 1212
FDN 3814

1/2" 1/2" 3/8" FDN 3/8" 1/2" 1/4"

P.37

ST 16 R3/8"
ST 16 R1/2"

3/8" 1/2" ST 16 3/8" 1/2"

P.38

ST 17 R3/8"-R1/4"
ST 17 R1/2"-R3/8"

Rp 3/8" Rp 1/2" ST 17 Rp 1/4" Rp 3/8"

15/12/2010

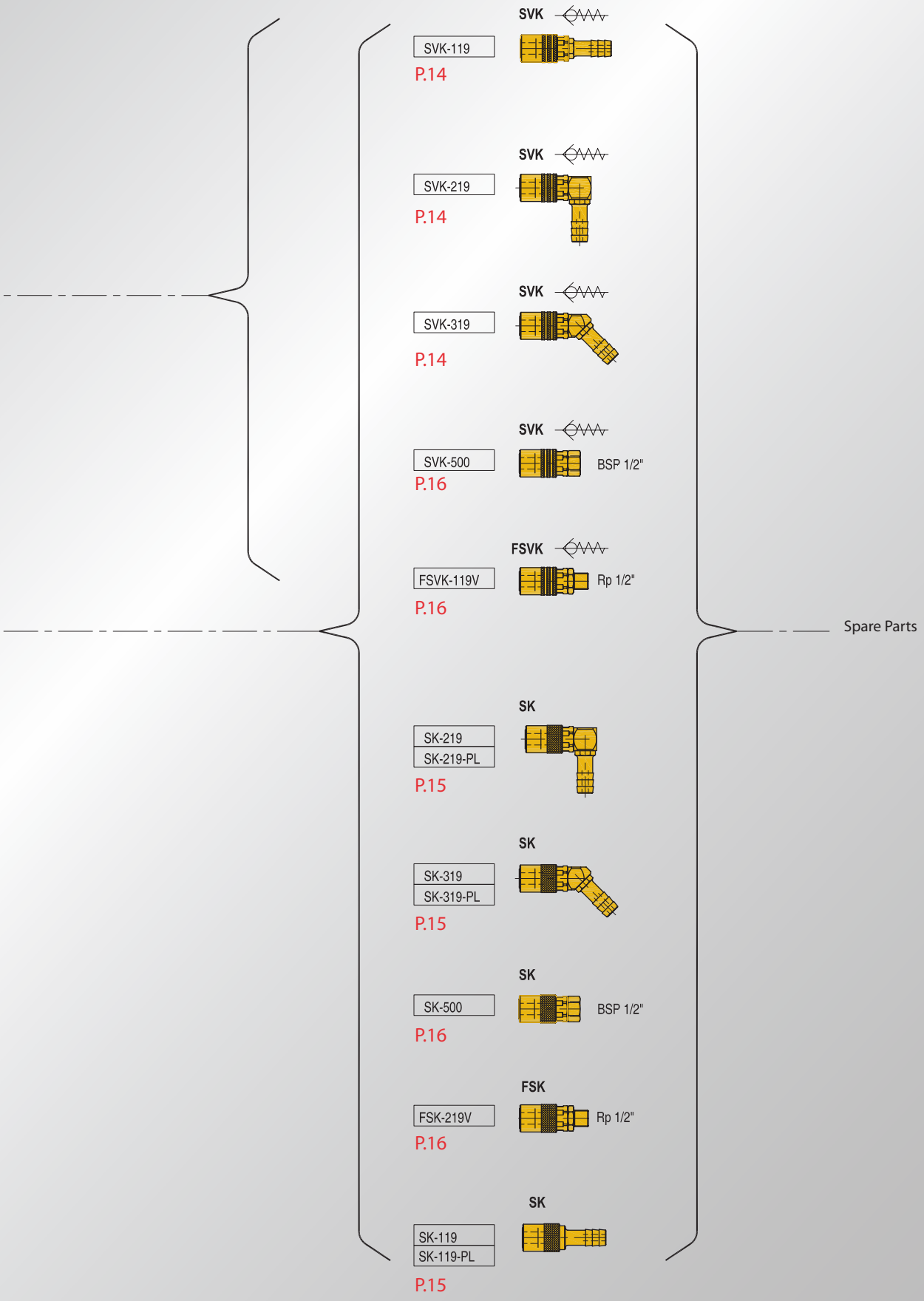
SVK
SVK-119
P.14
SVK
SVK-219
P.14
SVK
SVK-319
P.14
SVK
SVK-500
BSP 1/2"
P.16
FSVK
FSVK-119V
Rp 1/2"
P.16
Spare Parts
SK
SK-219
SK-219-PL
P.15
SK
SK-319
SK-319-PL
P.15
SK
SK-500
BSP 1/2"
P.16
FSK
FSK-219V
Rp 1/2"
P.16
SK
SK-119
SK-119-PL
P.15

15/12/2010

H

Соединительные штуцеры с PTFE прокладкой

Мат.: латунь

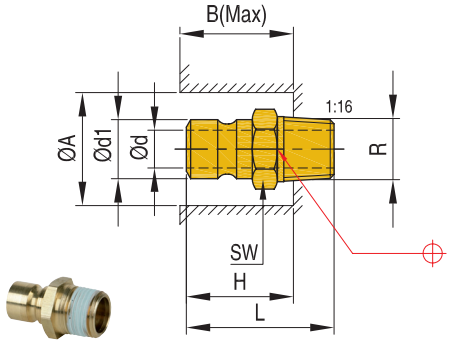

НОМЕР	R	d1	d	L	A	B	H	SW	Серия
N 6-1/8" A	1/8"BSPT	9,4	6	24,0	22	18	17	13	N6
N 6-MA	M10x1	9,4	6	23,0	22	18	17	13	N6
N 6-1/4" A	1/4"BSPT	9,4	6	29,0	26	20	19	16	N6
N 6-3/8" A	3/8"BSPT	9,4	6	30,0	30	22	21	19	N6
N 9-1/8" A	1/8"BSPT	13,5	9	30,0	26	26	25	14	N9
N 9-1/4" A	1/4"BSPT	13,5	9	34,0	26	26	25	16	N9
N 9-3/8" A	3/8"BSPT	13,5	9	34,0	30	28	26	19	N9
N 9-MA	M10x1	13,5	6	29,5	26	26	25	16	N9
N 9-1/2" A	1/2"BSPT	13,5	9	39,0	37	28	26	24	N9
N 16-1/2" A	1/2"BSPT	19,9	16	44,0	32	38	37	22	N16
N 16-3/4" A	3/4"BSPT	19,9	16	45,0	38	40	38	29	N16

H

Соединительный штуцер с внутренним шестигранником

Мат.: латунь

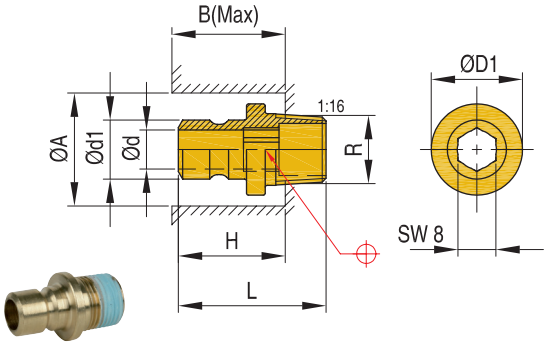

НОМЕР	R	d1	d	L	D1	A	B	H	Серия
N 9-3/8" AH	3/8"BSPT	13,5	9	34	21	30	28	26	N9

H

Соединительный штуцер с внутренним шестигранником

Мат.: латунь

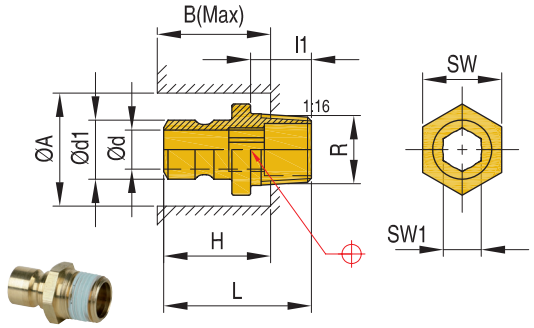

НОМЕР	R	d	d1	L	l1	A	B	H	SW	SW1	Серия
N6 1/8 AHN	1/8"BSPT	6	9,4	23	9	22	16	14	11	5	N6
N6 M10x1 AHN	M10x1	6	9,4	23	9	22	16	14	11	5	N6
N6 1/4 AHN	1/4"BSPT	6	9,4	28	14	26	16	14	16	5	N6
N6 M14x1,5 AHN	M14x1,5	6	9,4	28	14	26	16	14	16	5	N6
N9 1/4 AHN	1/4"BSPT	9,3	13,5	34	14	26	22	20	16	8	N9
N9 M14x1,5 AHN	M14x1,5	9,3	13,5	34	14	26	22	20	16	8	N9
N9 M16x1,5 AHN	M16x1,5	9,3	13,5	35	14	30	23	21	19	8	N9
N9 3/8 AHN	3/8"BSPT	9,3	13,5	35	14	30	23	21	19	8	N9

- соединительные штуцеры **Jiffy под шестигранный ключ легко устанавливаются в ограниченном пространстве**
- весь ассортимент поставляется с резьбовым герметиком

FN

Соединительные штуцеры для FSK и FSVK

Мат.: латунь

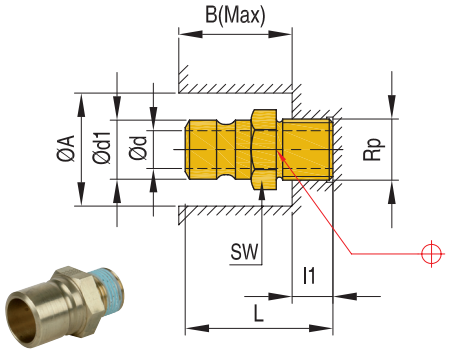

НОМЕР	Rp	A	B	d1	d	L	l1	SW	Серия
FN 9-14 A	1/4"BSP	30	23,5	13,5	9	34	11,5	16	N9
FN 9-38 A	3/8"BSP	30	23,5	13,5	9	34	11,5	19	N9
FN 16-38 A	3/8"BSP	32	29,5	19,9	15	40	11,5	22	N16
FN 16-38 AL	3/8"BSP	32	29,5	19,9	15	53	24,5	22	N16
FN 16-12 A	1/2"BSP	32	29,5	19,9	15	45	16,5	22	N16
FN 16-12 AL	1/2"BSP	32	29,5	19,9	15	54	25,5	22	N16

Все штуцеры «папа» (включая серию PCS) и удлинительные штуцеры поставляются с резьбовым герметиком Jiffy-seal™.
Теперь нет необходимости искать герметик или герметизирующую ленту.

CAD reference point

15/12/2010

Соединительные штуцеры с клапаном для SVK

Мат.: латунь

PCS

НОМЕР	R	d1	d	L	A	B	H	SW	Серия
PCS 6-14 A	1/4"BSPT	9,4	6	29,0	28	20	18	16	N6
PCS 6-38 A	3/8"BSPT	9,4	6	29,5	30	20	18	19	N6
PCS 9-14 A	1/4"BSPT	13,5	9	34,0	28	27	25	16	N9
PCS 9-38 A	3/8"BSPT	13,5	9	34,0	30	28	26	19	N9
PCS 9-12 A	1/2"BSPT	13,5	9	37,0	35	28	26	24	N9
PCS 16-12 A	1/2"BSPT	19,9	15	44,4	35	34	32	7/8"	N16
PCS 16-34 A	3/4"BSPT	19,9	15	44,4	42	32	30	1 1/8"	N16

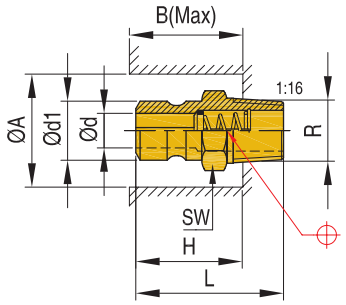

Соединительные штуцеры

Мат.: латунь

H

НОМЕР	Rp	d1	d	L	SW	Серия
N 6-1/8" I	1/8"BSP	9,4	6	28	13	N6
N 6-1/4" I	1/4"BSP	9,4	6	32	16	N6
N 6-3/8" I	3/8"BSP	9,4	6	34	19	N6
N 9-1/4" I	1/4"BSP	13,5	9	37	16	N9
N 9-3/8" I	3/8"BSP	13,5	9	39	19	N9
N 9-1/2" I	1/2"BSP	13,5	9	46	24	N9

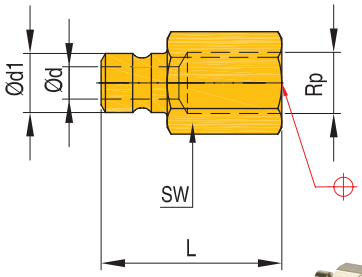

Соединительные штуцеры для FSK и FSVK

Мат.: латунь

FN

НОМЕР	Rp	d1	d	L	SW	Серия
FN 9-18 I	1/8"BSP	13,5	9	32	16	N9
FN 9-14 I	1/4"BSP	13,5	9	37	19	N9
FN 16-38 I	3/8"BSP	19,9	15	40	22	N16
FN 16-12 I	1/2"BSP	19,9	15	45	24	N16

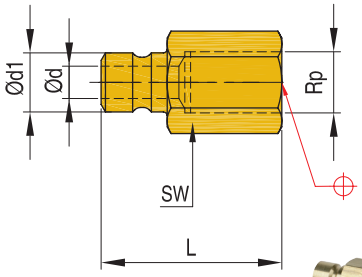

Торцевые ключи

Мат.: St. 55 DIN 2391

DS

НОМЕР	L	SW1	SW2
DS 1314	140	13	14
DS 1617	150	16	17
DS 1922	170	19	22
DS 2427	190	24	27

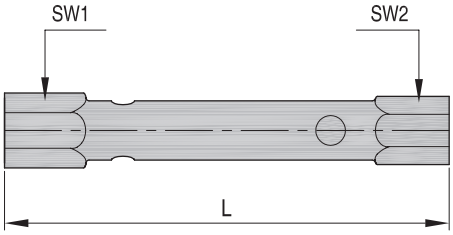

CAD reference point

15/12/2010

ATN

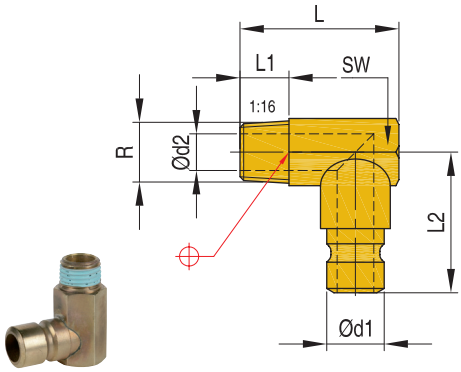

Angle nipples

Мат.: латунь

НОМЕР	R	d1	d2	L	L1	L2	SW	Серия
ATN 9	1/8"BSPT	9,4	6	27	9	23,0	11	N6
ATN 13	1/4"BSPT	13,5	9	34	9	24,5	15	N9

EJP

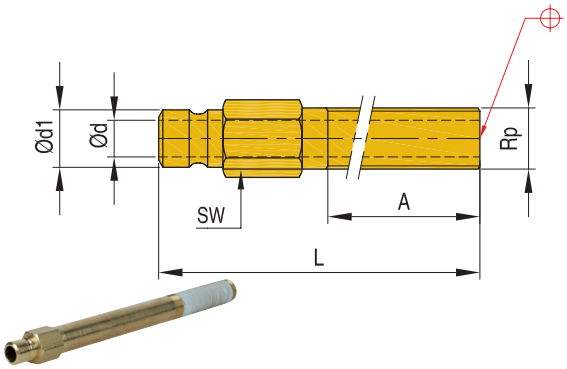

Удлинительные штуцеры

Мат.: латунь

НОМЕР	Rp	d1	d	L	A	SW	Серия
EJP 2514	1/8"BSP	9,4	6,3	100	61	12	N6
EJP 2516	1/8"BSP	9,4	6,3	150	61	12	N6
EJP 2518	1/8"BSP	9,4	6,3	200	61	12	N6
EJP 2524	1/4"BSP	9,4	6,3	100	61	15	N6
EJP 2526	1/4"BSP	9,4	6,3	150	61	15	N6
EJP 2528	1/4"BSP	9,4	6,3	200	61	15	N6
EJP 2534	3/8"BSP	9,4	6,3	100	61	18	N6
EJP 2536	3/8"BSP	9,4	6,3	150	61	18	N6
EJP 2538	3/8"BSP	9,4	6,3	200	61	18	N6

EJP

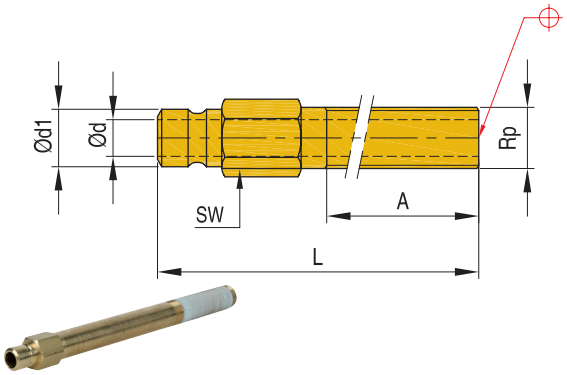

Удлинительные штуцеры

Мат.: латунь

НОМЕР	Rp	d1	d	L	A	SW	Серия
EJP 3514	1/8"BSP	13,5	6,3	100	61	15	N9
EJP 3516	1/8"BSP	13,5	6,3	150	61	15	N9
EJP 3518	1/8"BSP	13,5	6,3	200	61	15	N9
EJP 3524	1/4"BSP	13,5	9,5	100	61	15	N9
EJP 3526	1/4"BSP	13,5	9,5	150	61	15	N9
EJP 3528	1/4"BSP	13,5	9,5	200	61	15	N9
EJP 3534	3/8"BSP	13,5	9,5	100	61	18	N9
EJP 3536	3/8"BSP	13,5	9,5	150	61	18	N9
EJP 3538	3/8"BSP	13,5	9,5	200	61	18	N9

CAD reference point

15/12/2010

Латунные удлинительные штуцеры

Мат.: латунь

BEP

НОМЕР	R	L	SW	d	d1	d2	Серия
BEP-1810	1/8" BSPT	100	11	6	9,4	10	N6
BEP-1415	1/4" BSPT	150	15	9	13,5	14	N9

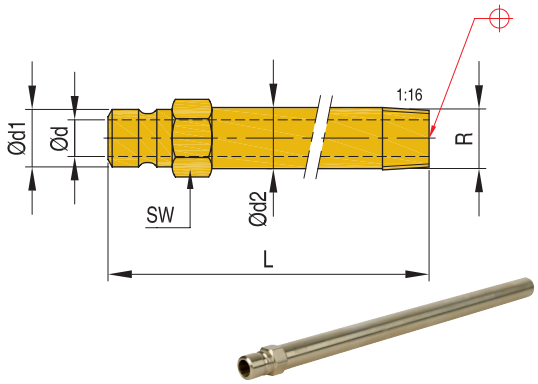

Латунные удлинительные штуцеры

Мат.: латунь

BEP

НОМЕР	L	SW	d	d1	d2	Серия
BEP-1815	150	11	6	9,4	10	N6
BEP-1825	250	11	6	9,4	10	N6
BEP-1425	250	15	9	13,5	14	N9

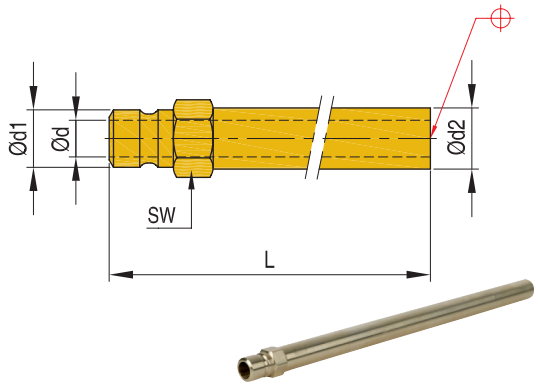

Штуцеры шлангов

Мат.: латунь

STN / STN PL

НОМЕР	d	d1	d2	L1	L	fits hose id	Серия
STN 9	6,0	9,4	10	17	39,0	-	N6
STN 13	9,0	13,5	14	21	41,0	-	N9
STN 19	15,5	19,9	20	46	91,0	-	N16
STN 9 PL	6,0	9,4	-	24	37,0	3/8"	N6
STN 13 PL	9,0	13,5	-	28	48,0	1/2"	N9
STN 19 PL	14,0	19,9	-	28	63,5	3/4"	N16

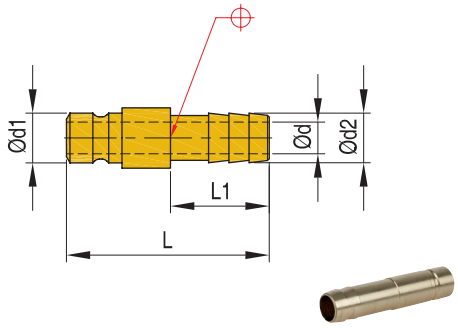

CAD reference point

15/12/2010

SVK

Jiffy Matics прямая с клапаном

Мат.: латунь-нерж.сталь

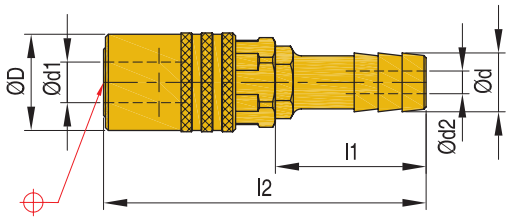

НОМЕР	d1	d2	d	D	l1	l2	Серия
SVK-106	9,5	5	7,3	17,0	27	57	N6
SVK-109	9,5	6	10,5	17,0	27	57	N6
SVK-111	13,6	9	12,2	22,6	27	68	N9
SVK-113	13,6	9	14,0	22,6	27	68	N9
SVK-119	20,0	16	20,0	30,0	46	103	N16

SVK (90°)

Jiffy Matics 90° с клапаном

Мат.: латунь-нерж.сталь

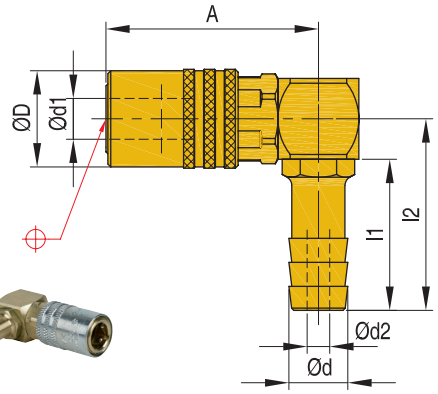

НОМЕР	d1	d2	d	D	A	l1	l2	Серия
SVK-206	9,5	5	7,3	17,0	38	27	34	N6
SVK-209	9,5	6	10,5	17,0	38	27	34	N6
SVK-211	13,6	9	12,2	22,6	52	27	37	N9
SVK-213	13,6	9	14,0	22,6	52	27	37	N9
SVK-219	20,0	16	20,0	30,0	74	46	69	N16

SVK (45°)

Jiffy Matics 45° с клапаном

Мат.: латунь-нерж.сталь

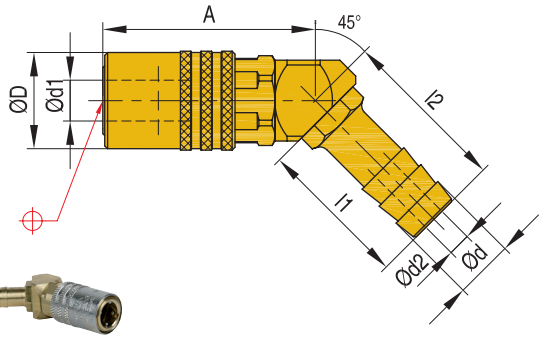

НОМЕР	d1	d2	d	D	A	l1	l2	Серия
SVK-306	9,5	5	7,3	17,0	38	27	34	N6
SVK-309	9,5	6	10,5	17,0	38	27	34	N6
SVK-311	13,6	9	12,2	22,6	52	27	37	N9
SVK-313	13,6	9	14,0	22,6	52	27	37	N9
SVK-319	20,0	16	20,0	30,0	74	46	69	N16

Гнезда Jiffy-Tite®

Сквозной тип

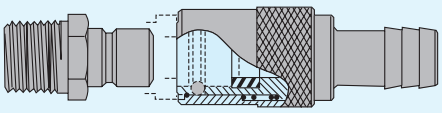

Гнезда Jiffy-Tite имеют большое сквозное отверстие для обеспечения бесперебойности потока.

Гнезда Jiffy-Matic®

Тип с автоматическим запиранием

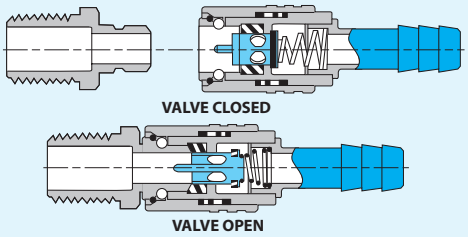

Гнезда Jiffy-Tite и Jiffy-Matic могут использоваться взаимозаменяемым образом с одними и теми же вилками Jiffy-Tite, уже установленными в Вашу пресс-форму или форму для литья под давлением. Гнезда обоих типов со сравнимыми размерами имеют один и тот же ВД (внешний диаметр), что позволяет менять их одно на другое даже в случае, когда втулки установлены заподлицо.

CAD reference point

15/12/2010

Jiffy Tites прямая

Мат.: латунь-нерж.сталь

SK

НОМЕР	d1	d2	d	D	l1	l2	Серия
SK-106	9,5	5	7,3	17,0	25	52	N6
SK-109	9,5	6	10,5	17,0	25	52	N6
SK-111	13,6	9	12,2	22,6	25	62	N9
SK-113	13,6	9	14,0	22,6	25	62	N9
SK-119	20,0	16	20,0	30,0	32	77	N16

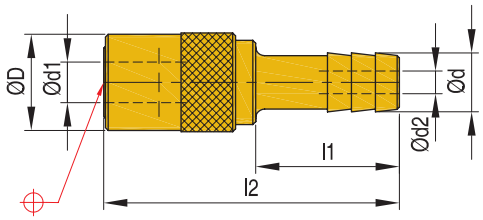

Jiffy Tites 90°

Мат.: латунь-нерж.сталь

SK (90°)

НОМЕР	d1	d2	d	D	A	l1	l2	Серия
SK-206	9,5	5	7,3	17,0	38	27	34	N6
SK-209	9,5	6	10,5	17,0	38	27	34	N6
SK-211	13,6	9	12,2	22,6	52	27	37	N9
SK-213	13,6	9	14,0	22,6	52	27	37	N9
SK-219	20,0	16	20,0	30,0	68	46	69	N16

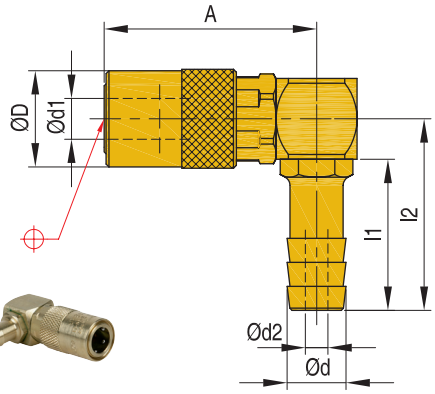

Jiffy Tites 45°

Мат.: латунь-нерж.сталь

SK (45°)

НОМЕР	d1	d2	d	D	A	l1	l2	Серия
SK-306	9,5	5	7,3	17,0	38	27	34	N6
SK-309	9,5	6	10,5	17,0	38	27	34	N6
SK-311	13,6	9	12,2	22,6	52	27	37	N9
SK-313	13,6	9	14,0	22,6	52	27	37	N9
SK-319	20,0	16	20,0	30,0	67	46	69	N16

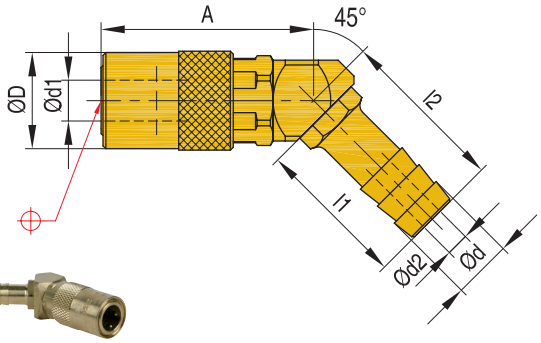

CAD reference point

15/12/2010

SVK 200-300-500

Jiffy Matics «мама» с клапаном — Мат.: латунь-нерж.сталь

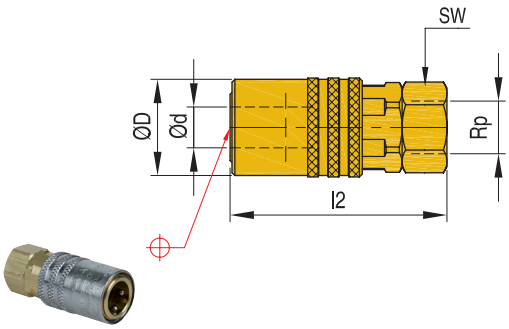

НОМЕР	Rp	d	l2	D	SW	Серия
SVK-200	1/8"BSP	9,5	39	17,0	1/2"	N6
SVK-300	1/4"BSP	13,6	53	22,6	3/8"	N9
SVK-500	1/2"BSP	20,0	57	30,0	1 1/8"	N16

FSVK

Jiffy Matics с клапаном — Мат.: латунь-нерж.сталь

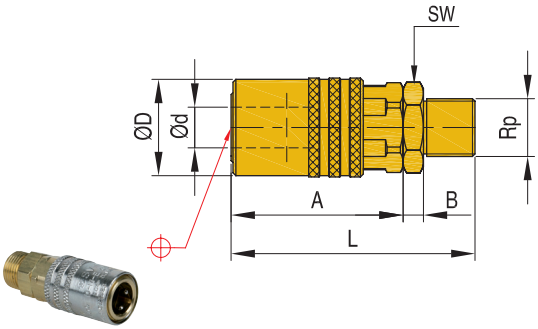

НОМЕР	Rp	d	L	D	A	B	SW	Серия
FSVK-106 V	1/4"BSP	9,5	46	17,0	30,5	8,0	1/2"	N6
FSVK-111 V	3/8"BSP	13,6	60	22,6	41,0	8,5	3/8"	N9
FSVK-119 V	1/2"BSP	17,5	76	30,6	57,0	7,0	1 1/8"	N16

SK 200-300-500

Jiffy Tites «мама» — Мат.: латунь-нерж.сталь

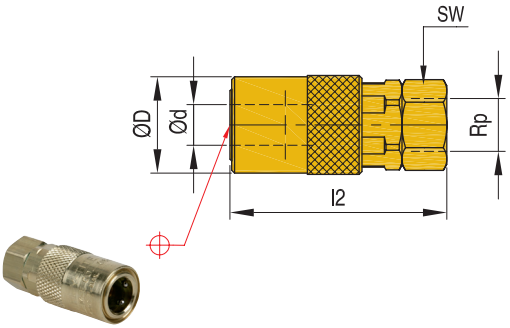

НОМЕР	Rp	d	l2	D	SW	Серия
SK-200	1/8"BSP	9,5	39	17,0	1/2"	N6
SK-300	1/4"BSP	13,6	53	22,6	3/8"	N9
SK-500	1/2"BSP	20,0	59	30,0	1 1/8"	N16

FSK

Jiffy Tites — Мат.: латунь-нерж.сталь

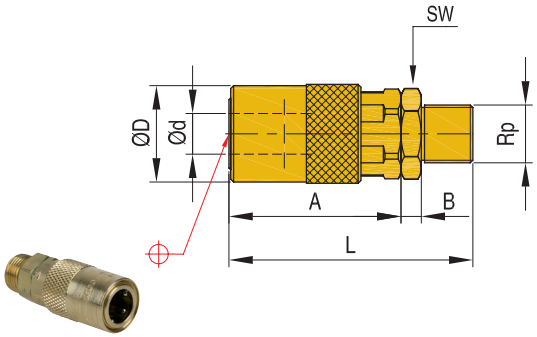

НОМЕР	Rp	d	L	D	A	B	SW	Серия
FSK-206 V	1/4"BSP	9,5	46	17,0	30,5	7,0	1/2"	N6
FSK-211 V	3/8"BSP	13,6	60	22,6	41,0	8,0	3/8"	N9
FSK-219 V	1/2"BSP	17,5	72	30,6	51,0	8,5	1 1/8"	N16

CAD reference point

15/12/2010

EVERY STEP OF THE WAY

DME Push-to-Lock

Гнезда ***DME*** Jiffy-Lok™, используемые со специальным шлангом Push-to-Lock™, не требуют применения специальных хомутов для крепления шланга. Специальный шланг просто надевается на хвостовик муфты и удерживается на нем без каких-либо крепежных деталей, даже в условиях воздействия сложных температурных условий, вибраций и давления. Гнезда снабжены пластиковыми манжетами голубого цвета, для удобства идентификации, которые закрывают обрезанный конец шланга.

Гнезда Jiffy-Lok™ совместимы со стандартными гнездами/втулками Jiffy. Изготовлены они в точности из такой же латуни и используют такие же высококачественные уплотнения Viton.

Пользуйтесь только специальным шлангом Push-to-Lock™ (PTLH). Соединительные гнезда Jiffy-Lok™ предназначены только для применения с водой или охлаждающими жидкостями на водяной основе. Хотя эти гнезда могут применяться при температуре до 200°C, соблюдайте температурные требования, указанные для шланга. Давление не должно превышать 13 бар

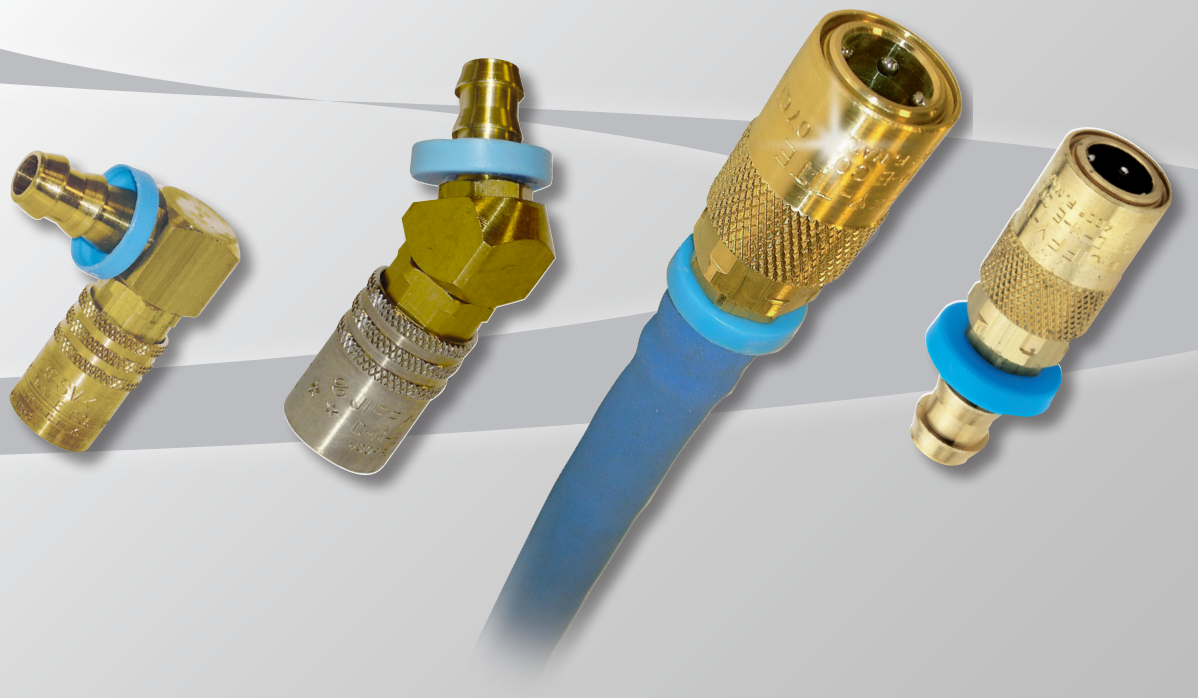

SVK - PL

Прямая защелка Jiffy Lok с клапаном “Push-to-Lock” Мат.: латунь-нерж.сталь

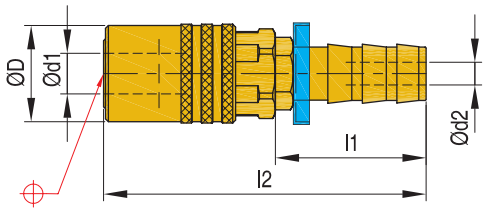

НОМЕР	d1	d2	fits	D	l1	l2	Серия
SVK-106-PL	9,5	5	1/4”	17,0	27	57	N6
SVK-109-PL	9,5	6	3/8”	17,0	27	57	N6
SVK-111-PL	13,6	6	3/8”	22,6	27	68	N9
SVK-113-PL	13,6	9	1/2”	22,6	27	68	N9

SVK - 90° PL

Защелка 90° Jiffy Lok с клапаном “Push-to-Lock” Мат.: латунь-нерж.сталь

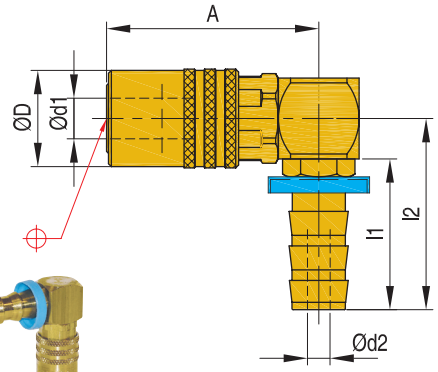

НОМЕР	d1	d2	fits	D	A	l1	l2	Серия
SVK-206-PL	9,5	5	1/4”	17,0	38	27	34	N6
SVK-209-PL	9,5	6	3/8”	17,0	38	27	34	N6
SVK-211-PL	13,6	6	3/8”	22,6	52	27	37	N9
SVK-213-PL	13,6	9	1/2”	22,6	52	27	37	N9

SVK - 45° PL

Защелка 45° Jiffy Lok с клапаном “Push-to-Lock” Мат.: латунь-нерж.сталь

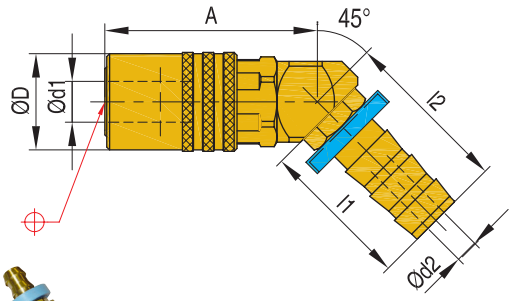

НОМЕР	d1	d2	fits	D	A	l1	l2	Серия
SVK-306-PL	9,5	5	1/4”	17,0	38	27	34	N6
SVK-309-PL	9,5	6	3/8”	17,0	38	27	34	N6
SVK-311-PL	13,6	6	3/8”	22,6	52	27	37	N9
SVK-313-PL	13,6	9	1/2”	22,6	52	27	37	N9

Соединительные гнезда Jiffy-Lok®

С хвостовиками без защелок для использования с типом шланга “Push-to-Lock”

✓ Ускоряет монтаж благодаря отсутствию необходимости в защелках шлангов.
✓ Взаимозаменяемость для самых ходовых размеров существующими гнездами Jiffy-Tite, Jiffy-Matic.
✓ Более компактны по сравнению с продукцией конкурентов.
✓ Герметичная конструкция из латуни и нерж.стали
✓ Заменяемые прокладки и клапаны продлевают срок службы

CAD reference point

15/12/2010

Прямая защелка Jiffy Lok "Push-to-Lock"

Мат.: латунь-нерж.сталь

SK - PL

НОМЕР	d1	d2	fits	D	l1	l2	Серия
SK-106-PL	9,5	5	1/4"	17,0	25	52	N6
SK-109-PL	9,5	6	3/8"	17,0	25	52	N6
SK-111-PL	13,6	6	3/8"	22,6	25	62	N9
SK-113-PL	13,6	9	1/2"	22,6	25	62	N9
SK-119-PL	20,0	14	3/4"	30,0	32	77	N16

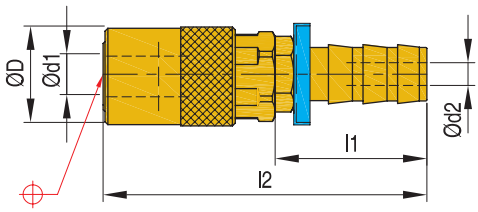

Защелка Jiffy Lok "Push-to-Lock" 90°

Мат.: латунь-нерж.сталь

SK - 90° PL

НОМЕР	d1	d2	fits	D	A	l1	l2	Серия
SK-206-PL	9,5	5	1/4"	17,0	38	27	34	N6
SK-209-PL	9,5	6	3/8"	17,0	38	27	34	N6
SK-211-PL	13,6	6	3/8"	22,6	52	27	37	N9
SK-213-PL	13,6	9	1/2"	22,6	52	27	37	N9
SK-219-PL	20,0	14	3/4"	30,0	68	46	69	N16

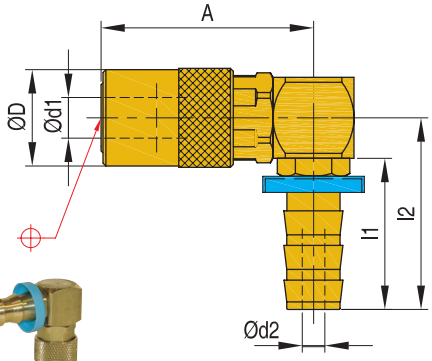

Защелка Jiffy Lok "Push-to-Lock" 45°

Мат.: латунь-нерж.сталь

SK - 45° PL

НОМЕР	d1	d2	fits	D	A	l1	l2	Серия
SK-306-PL	9,5	5	1/4"	17,0	38	27	34	N6
SK-309-PL	9,5	6	3/8"	17,0	38	27	34	N6
SK-311-PL	13,6	6	3/8"	22,6	52	27	37	N9
SK-313-PL	13,6	9	1/2"	22,6	52	27	37	N9
SK-319-PL	20,0	14	3/4"	30,0	67	46	69	N16

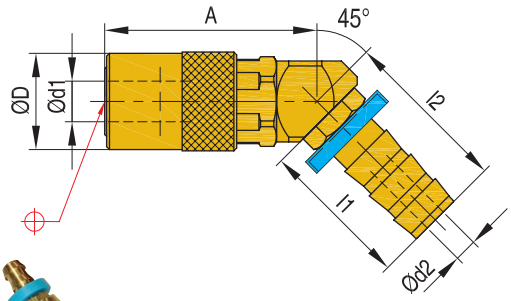

Штуцеры шлангов

Мат.: латунь

STN PL

НОМЕР	d	d1	d2	L1	L	fits hose id	Серия
STN 9 PL	6,0	9,4	-	24	37,0	3/8"	N6
STN 13 PL	9,0	13,5	-	28	48,0	1/2"	N9
STN 19 PL	14,0	19,9	-	28	63,5	3/4"	N16

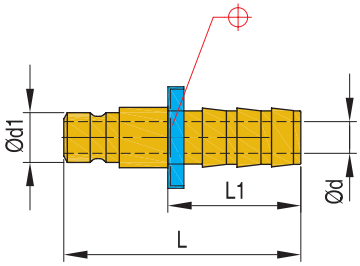

CAD reference point

15/12/2010

JCB-SV

гнездовой адаптер с клапаном Jiffy Matics

Мат.: латунь. Макс.темп.: 200°C и 13,7 бар

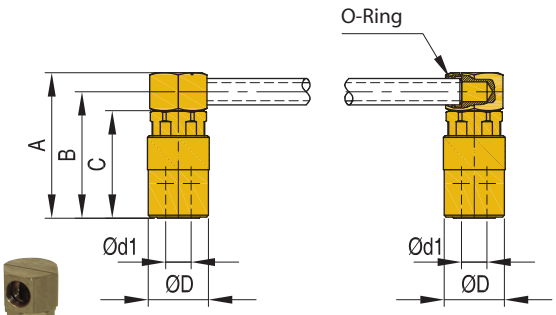

НОМЕР	d1	D	A	B	C	Описание	Серия
JCB-0200 SV	9,5	17,0	44,2	37,3	30,5	ДВУСТОРОННЕЕ ЗАПИРАНИЕ	N6
JCB-0300 SV	13,6	22,6	57,4	49,3	41,4	ДВУСТОРОННЕЕ ЗАПИРАНИЕ	N9

Обеспечивает более компактное соединение по сравнению с традиционными методами.3
Гнездовые адаптеры снабжены насечками для быстрой обрезки под длину трубы.

JCB

Гнездовой адаптер Jiffy Tite

Мат.: латунь. Макс.темп.: 200°C и 13,7 бар

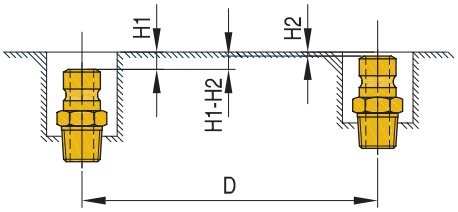

НОМЕР	d1	D	A	B	C	Описание	Серия
JCB-0200	9,5	17,0	44,2	37,3	30,5	FLOW - THRU	N6
JCB-0300	13,6	22,6	57,4	49,3	41,4	FLOW - THRU	N9

H1 - H2	D
±0.3	50 to 100 mm
±0.5	100 to 200 mm
±0.8	200 to 300 mm
±1	300 to 400 mm

JBT

Латунная трубка

Мат.: латунь

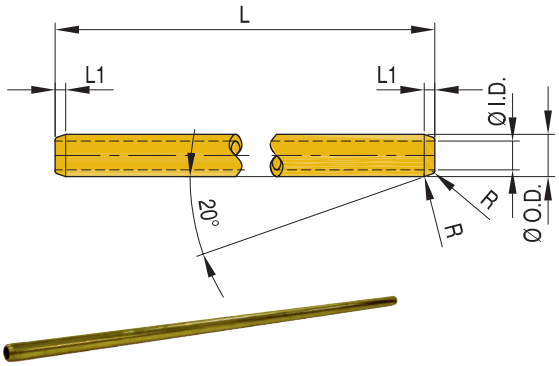

НОМЕР	d1	D	R	L	L1	Серия
JBT 0450	5,4	7,9	0,3	457	1,75	N6
JBT 0570	7,8	11,1	0,3	457	2,00	N9

JCB-200-300

Запчасть для перемычки охладителя

Мат.: Viton O-Ring

НОМЕР	Серия
JCB-0011	N6
JCB-0013	N9
200-8	N6
300-8	N9

CAD reference point

15/12/2010

Пружины наружные

200 - 300 - 500

НОМЕР	Серия
200-3	N6
300-3	N9
500-3	N16

Стопорные кольца

200 - 300 - 500

НОМЕР	Серия
200-4	N6
300-4	N9
500-4	N16

Шарики из нерж.стали

200 - 300 - 500

НОМЕР	Серия
200-5	N6
300-5	N9
500-5	N16

Прокладки

Мат.: Viton 220°C

200 - 300 - 500

НОМЕР	Серия
200-8	N6
300-8	N9
500-8	N16

CAD reference point

15/12/2010

N / DK

Клапаны + пружины

НОМЕР	Серия
N6-601	N6
N9-601	N9
DK-N16 V	N16

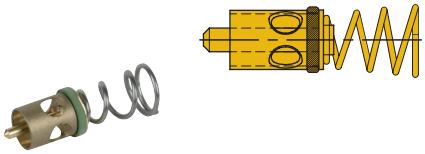

JSTK

Набор для снятия прокладок Jiffy Tite

НОМЕР
JSTK235

Прокладки заменяются для экономии средств.
При изнашивании просто замените прокладку, а не всю муфту.

Комплект демонтажа прокладок **Jiffy-Tite предназначен для снятия соедини-**тельных прокладок с гнезд Jiffy-Matic. Также можно применять с гнездами Jiffy-Tite для облегчения снятия прокладки.

SEA

Клей — Max. T: 204°C – 10г

НОМЕР	T	Информация
SEA 03	35 кг	35 кг

DB

Уплотнительная лента — Мат.: PTFE Max.T=250°C

НОМЕР	L	B
DB 1206	35 кг	35 кг
DB 1212	35 кг	35 кг

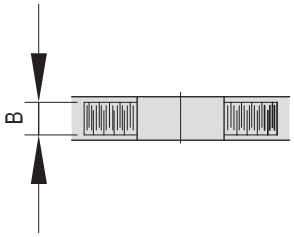

CAD reference point

15/12/2010

Переходники

Мат.: латунь

H

НОМЕР	Rp1	Rp2	L	l	SW	Серия
N6-18	UNEF 7/16"-32	1/8"BSP	13	8	13	N6
N9-14	UNEF 5/8"-24	1/4"BSP	18	11	19	N9

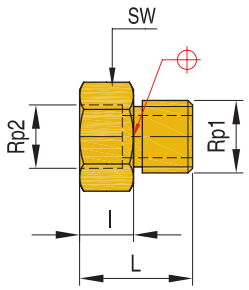

Штуцеры шлангов

Мат.: латунь

N / 500

НОМЕР	Rp	d1	d	L	L1	SW	Серия
N6-6M	UNEF 7/16"-32	5	6	32	27	11	N6
N6-9M	UNEF 7/16"-32	6	9	32	27	11	N6
N9-11M	UNEF 5/8"-24	9	11	33	27	16	N9
N9-13M	UNEF 5/8"-24	9	13	33	27	16	N9
500-19M	BSP 1/2"-14	16	19	56	46	22	N16

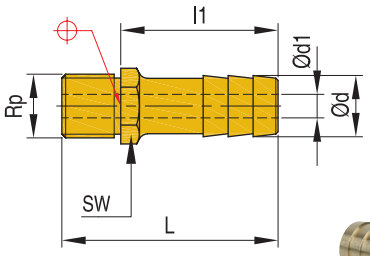

Уголки 90°

Мат.: латунь

N / 500

НОМЕР	Rp1	Rp2	R	SW	Серия
N6-90	UNEF 7/16"-32	UNEF 7/16"-32	-	15	N6
N9-90	UNEF 5/8"-24	UNEF 5/8"-24	-	21	N9
500-90	-	1/2"NPT	1/2"BSPT	26	N16

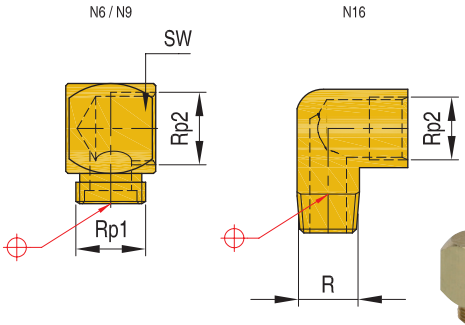

Уголки 45°

Мат.: латунь

N / 500

НОМЕР	Rp1	Rp2	SW	Серия
N6-45	UNEF 7/16"-32	UNEF 7/16"-32	15	N6
N9-45	UNEF 5/8"-24	UNEF 5/8"-24	21	N9
500-45	1/2"NPT	1/2"BSP	26	N16

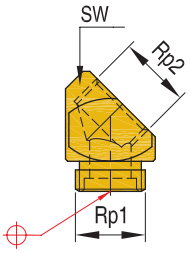

CAD reference point

15/12/2010

FLOW CHANNEL

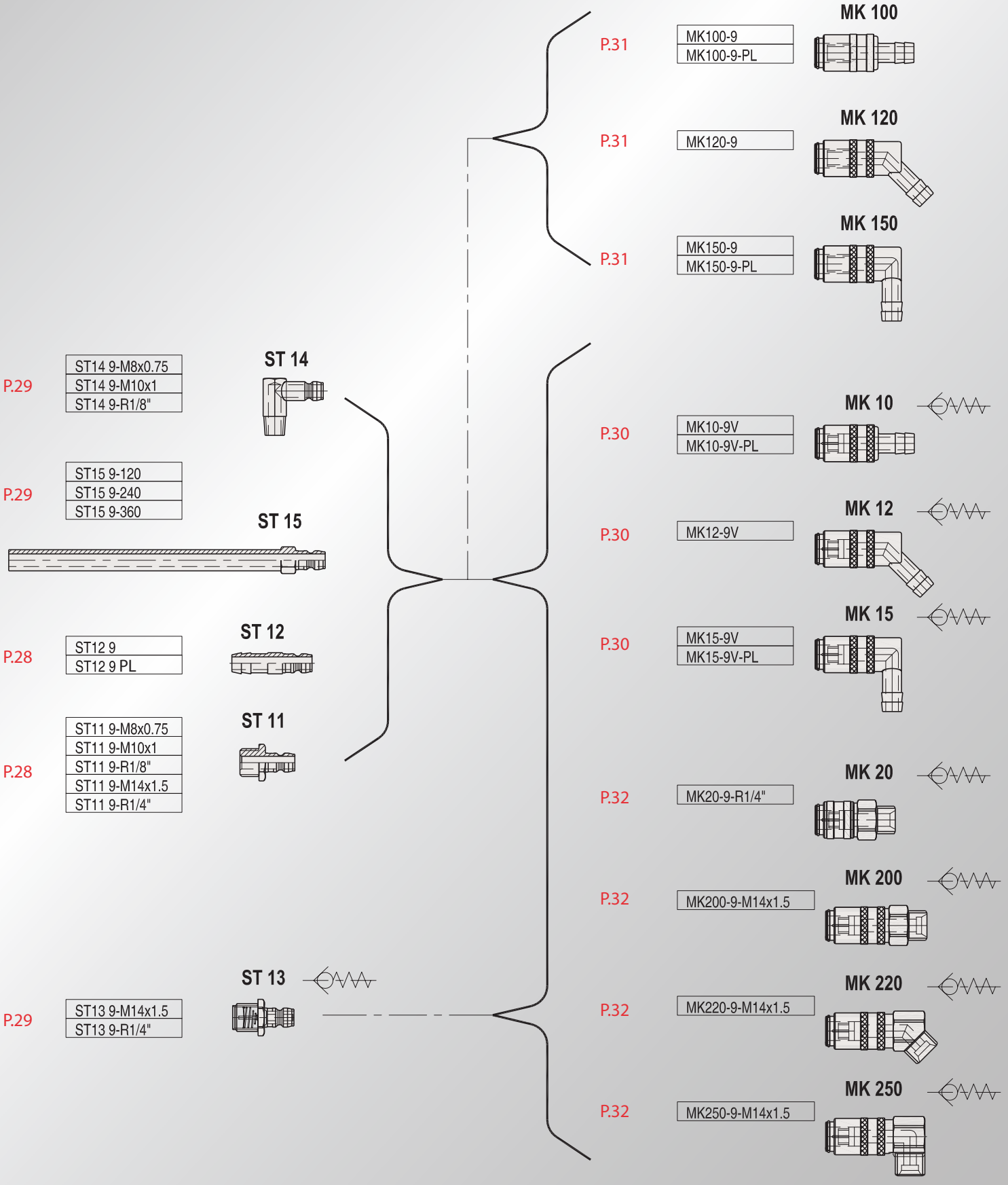

15/12/2010

US 1700

US 1700 4 — P.42

US 1600

US 1600 6 — P.42

US 1650

US 1650 6 — P.42

GS 1090
VM 200

P.41 GS 1090 9 *

P.41 VM 200 9

Not for "Push-to-Lock"

P.34 PTLH — ***For "Push-to-Lock"***

ST 155

P.38 ST155 9-120 M14x1.5
ST155 9-240 M14x1.5

HN

P.35 HN R1/8" - PL
HN M10x1 - PL

ST 16

ST16 R1/2"
ST16 R3/4"

P.37

Accessories

ST 17

ST17 M14x1.5 - M18x1 — M18x1

P.38

15/12/2010

FLOW CHANNEL

max. Ød = 9

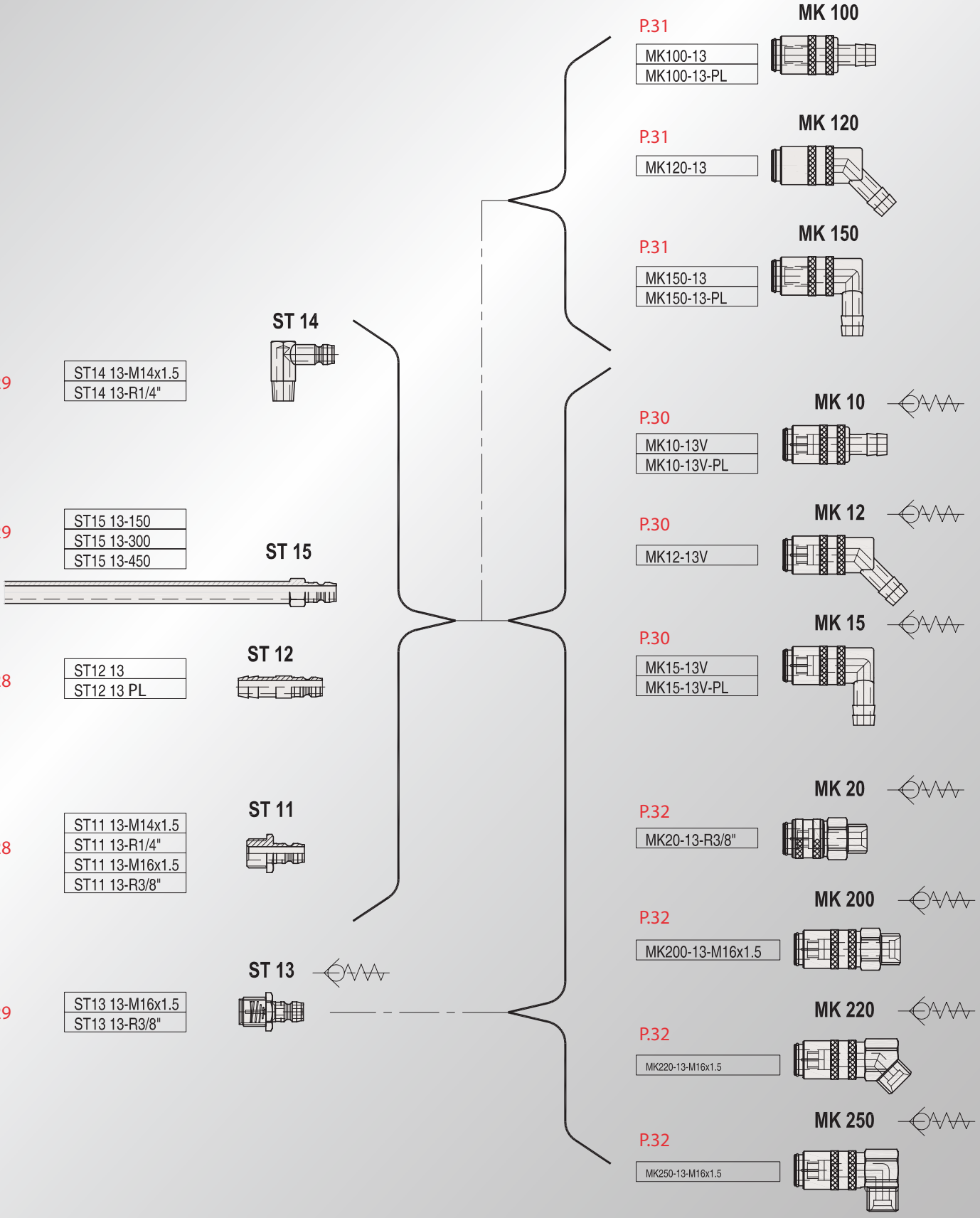

15/12/2010

US 1700

US 1700 4 — P.42

US 1600

US 1600 6 — P.42

US 1650

US 1650 6 — P.42

GS 1090
VM 200

P.41 GS 1090 13 *

P.41 VM 200 13

Not for "Push-to-Lock"

P.34 PTLH

For "Push-to-Lock"

ST 155

P.38
- ST155 13-150 M16x1.5
- ST155 13-300 M16x1.5

HN

P.35
- HN M14x1.5 - PL
- HN R1/4" - PL
- HN R3/8" - PL
- HN R1/2" - PL

ST 16

P.37
- ST16 R1/2"
- ST16 R3/4"

ST 17

P.38
- ST17 M24x1.5 - M16x1,5
- ST17 R1/2" - R3/8"

M18x1

Accessories

15/12/2010

ST 11

Открытый соединительный штуцер

Мат.: латунь

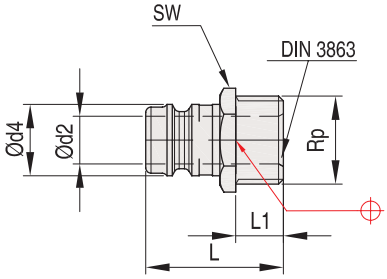

НОМЕР	Rp	d2	d4	L	L1	P (bar)	T (°C)	SW
ST 11 9-M8x0,75	M8x0,75	4,5	9	24	7	15	200	11
ST 11 9-M10x1	M10x1	6,0	9	24	7	15	200	11
ST 11 9-R1/8”	1/8”BSP	6,0	9	24	7	15	200	11
ST 11 9-M14x1,5	M14x1,5	6,0	9	26	9	15	200	15
ST 11 9 R1/4”	1/4”BSP	6,0	9	26	9	15	200	15
ST 11 13-M14x1,5	M14x1,5	9,0	13	26	9	10	200	15
ST 11 13 R1/4”	1/4”BSP	9,0	13	26	9	10	200	15
ST 11 13 M16x1,5	M16x1,5	9,0	13	26	9	10	200	17
ST 11 13-R3/8”	3/8”BSP	9,0	13	26	9	10	200	17

ST 11

Соединительный штуцер с внутренним шестигранником

Мат.: латунь

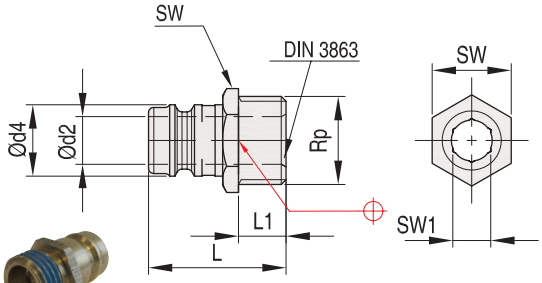

НОМЕР	Rp	d2	d4	L	L1	P (bar)	T (°C)	SW	SW1
ST 11 9-R1/8” H	1/8”BSP	6	9	24	7	15	200	11	5
ST 11 9-M10x1 H	M10 x 1	6	9	24	7	15	200	11	5
ST 11 9-R1/4” H	1/4”BSP	6	9	26	9	15	200	15	5
ST 11 9-M14x1,5 H	M14 x 1,5	6	9	26	9	15	200	15	5

- соединительные штуцеры под шестигранный ключ легко устанавливаются в ограниченном пространстве
- весь ассортимент поставляется с резьбовым герметиком

ST 11

Соединительный штуцер с внутренним шестигранником

Мат.: латунь

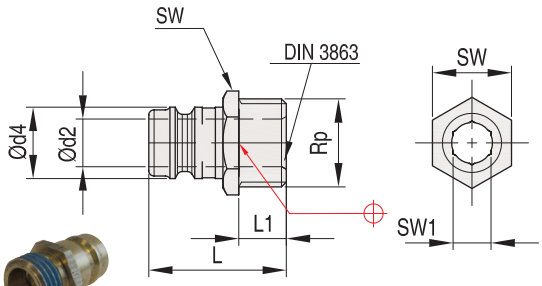

НОМЕР	Rp	d2	d4	L	L1	P (bar)	T (°C)	SW	SW1
ST 11 13-R1/4” H	1/4”BSP	9,3	13	26	9	15	200	15	8
ST 11 13-M14x1,5 H	M14 x 1,5	9,3	13	26	9	15	200	15	8
ST 11 13-M16x1,5 H	M16 x 1,5	9,3	13	26	9	15	200	17	8
ST 11 13-R3/8” H	3/8”BSP	9,3	13	26	9	15	200	17	8

ST 12

Штуцеры шлангов

Мат.: латунь

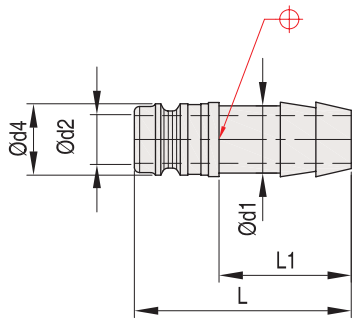

НОМЕР	d1	d2	d4	L	L1
ST 12 9	9	6	9	40	17
ST 12 13	13	9	13	41	25

CAD reference point

15/12/2010

Соединительный штуцер с клапаном

Мат.: латунь, уплотнительное кольцо Viton

ST 13

НОМЕР	Rp	d2	d4	L	L1	P (bar)	T (°C)	SW
ST 13 9-M14x1,5	M14x1,5	6	9	29	12	15	200	15
ST 13 9-R1/4”	1/4”BSP	6	9	29	12	15	200	15
ST 13 13-M16x1,5	M16x1,5	9	13	30	12	10	200	17
ST 13 13-R3/8”	3/8”BSP	9	13	30	12	10	200	17

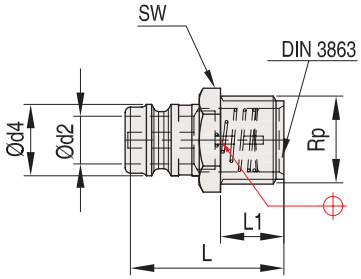

Угловой соединительный штуцер

Мат.: латунь

ST 14

НОМЕР	R	d2	d4	L	L1	L2	SW
ST 14 9-M8x0,75	M8x0,75	4,5	9	27	9	23	11
ST 14 9-M10x1	M10x1	6,0	9	27	9	23	11
ST 14 9-R1/8”	1/8”BSPT	6,0	9	27	9	23	11
ST 14 13-M14x1,5	M14x1,5	9,0	13	34	9	25	15
ST 14 13-R1/4”	1/4”BSPT	9,0	13	34	9	25	15

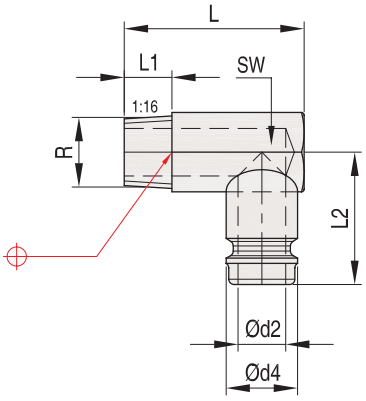

Удлинительные штуцеры

Мат.: латунь

ST 15

НОМЕР	d2	d4	d5	l3	L	SW
ST15 9x120	6	9	10	21	120	11
ST 15 9x240	6	9	10	21	240	11
ST 15 9x360	6	9	10	21	360	11
ST 15 13x150	9	13	14	23	150	15
ST 15 13x300	9	13	14	23	300	15
ST 15 13x450	9	13	14	23	450	15

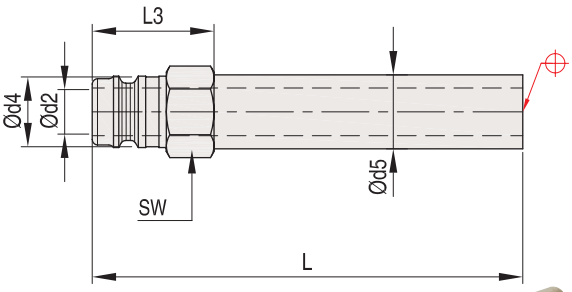

CAD reference point

15/12/2010

MK 10

Быстросъемная прямая муфта с клапаном

Мат.: латунь, уплотнительное кольцо Viton

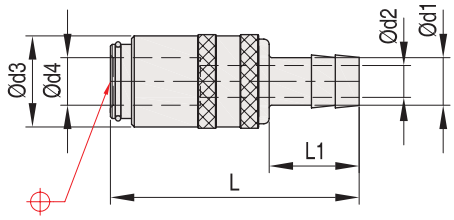

НОМЕР	d1	d2	d3	d4	L	L1	P (bar)	T (°C)
MK 10 - 9V	9	6	17	9	47	17	15	200
MK 10 - 13V	13	9	22	13	61	25	10	200

MK 12

Быстросъемная муфта 45° с клапаном

Мат.: латунь, уплотнительное кольцо Viton

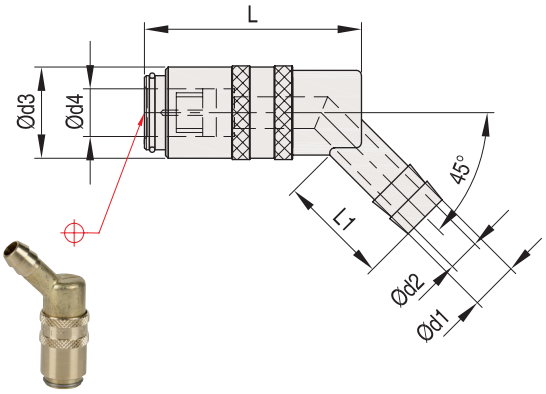

НОМЕР	d1	d2	d3	d4	L	L1	P (bar)	T (°C)
MK 12 - 9V	9	6	17	9	41	17	15	200
MK 12 - 13V	13	9	22	13	51	25	10	200

MK 15

Быстросъемная муфта 90° с клапаном

Мат.: латунь, уплотнительное кольцо Viton

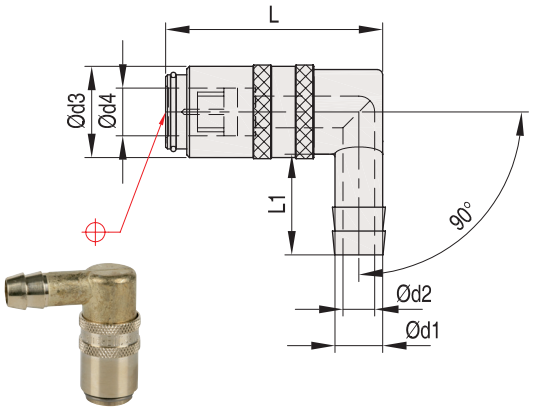

НОМЕР	d1	d2	d3	d4	L	L1	P (bar)	T (°C)
MK 15 - 9V	9	6	17	9	41	19	15	200
MK 15 - 13V	13	9	22	13	51	28	10	200

CAD reference point

15/12/2010

Быстросъемная прямая муфта

Мат.: латунь, уплотнительное кольцо Viton

MK 100

НОМЕР	d1	d2	d3	d4	L	L1	P (bar)	T (°C)
MK 100 - 9	9	6	17	9	47	17	15	200
MK 100 - 13	13	9	22	13	61	25	10	200

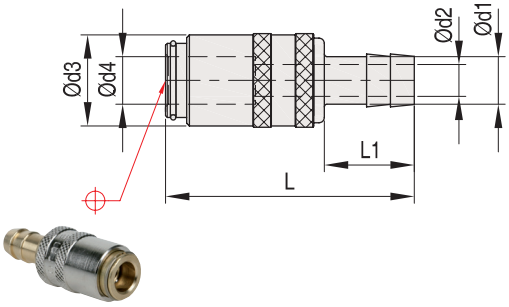

Быстросъемная муфта 45°

Мат.: латунь, уплотнительное кольцо Viton

MK 120

НОМЕР	d1	d2	d3	d4	L	L1	P (bar)	T (°C)
MK 120 - 9	9	6	17	9	41	17	15	200
MK 120 - 13	13	9	22	13	51	25	10	200

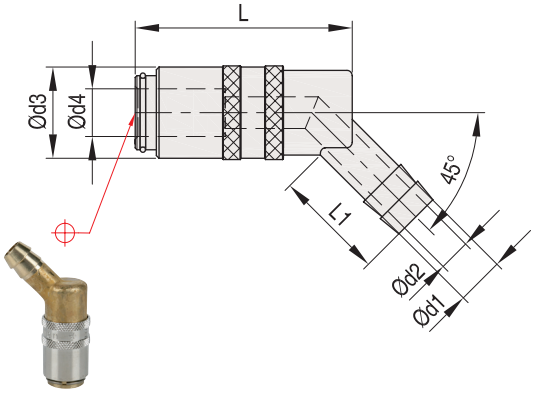

Быстросъемная муфта 90°

Мат.: латунь, уплотнительное кольцо Viton

MK 150

НОМЕР	d1	d2	d3	d4	L	L1	P (bar)	T (°C)
MK 150 - 9	9	6	17	9	41	19	15	200
MK 150 - 13	13	9	22	13	51	28	10	200

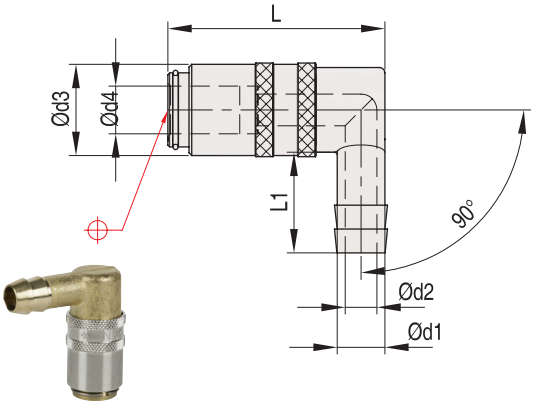

CAD reference point

15/12/2010

MK 20

Быстросъемная прямая муфта с клапаном и резьбой Мат.: латунь, уплотнительное кольцо Viton

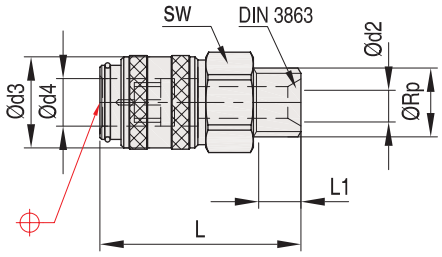

НОМЕР	Rp	d2	d3	d4	L	L1	P (bar)	T (°C)	SW
MK 20 9-R1/4"	1/4" BSP	7	18	9	38	9	15	200	17
MK 20 13-R3/8"	3/8" BSP	10	23	13	38	9	10	200	22

MK 200

Быстросъемная прямая муфта с клапаном и резьбой Мат.: латунь, уплотнительное кольцо Viton

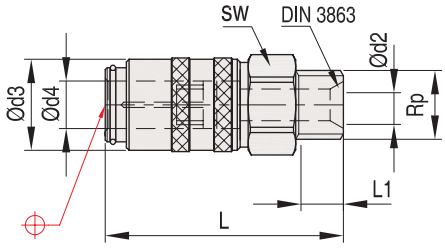

НОМЕР	Rp	d2	d3	d4	L	L1	P (bar)	T (°C)	SW
MK 200 9-M14x1,5	M14x1,5	6	17	9	48	9	15	200	17
MK 200 13-M16x1,5	M16x1,5	9	23	13	52	9	10	200	22

MK 220

Быстросъемная муфта 45° с клапаном и резьбой Мат.: латунь, уплотнительное кольцо Viton

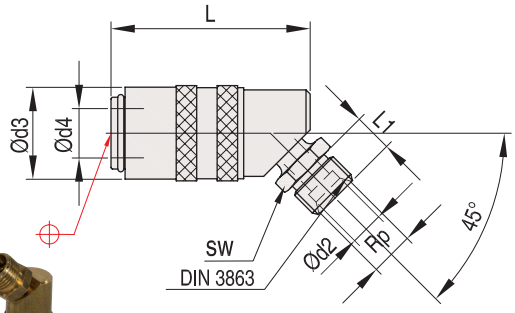

НОМЕР	Rp	d2	d3	d4	L	L1	P (bar)	T (°C)	SW
MK 220 9-M14x1,5	M14x1,5	6	18	9	42	9	15	200	17
MK 220 13-M16x1,5	M16x1,5	9	23	13	52	10	10	200	17

MK 250

Быстросъемная муфта 90° с клапаном и резьбой Мат.: латунь, уплотнительное кольцо Viton

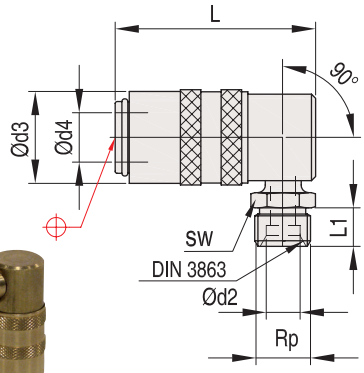

НОМЕР	Rp	d2	d3	d4	L	L1	P (bar)	T (°C)	SW
MK 250 9-M14x1,5	M14x1,5	6	18	9	42	9	15	200	17
MK 250 13-M16x1,5	M16x1,5	9	23	13	52	10	10	200	17

CAD reference point

15/12/2010

EVERY STEP OF THE WAY

Euro Push-to-Lock

Гнезда ***DME*** Jiffy-Lok™, используемые со специальным шлангом Push-to-Lock™, не требуют применения специальных хомутов для крепления шланга. Специальный шланг просто надевается на хвостовик и удерживается на нем без каких-либо крепежных деталей, даже в условиях воздействия сложных температурных условий, вибраций и давления. Гнезда снабжены желтым пластмассовым кольцом, предназначенным исключительно для идентификации их типа, и они же прикрывают стыковочный торец шланга.

Гнезда Euro-Lok совместимы с гнездами/втулками, изготовленными по европейскому стандарту. Изготовлены они в точности из такой же латуни и используют такие же высококачественные уплотнения Viton.

Пользуйтесь только специальным шлангом Push-to-Lock™ (PTLH). Контактные гнезда предназанчены только для подачи воды и охлаждающих жидкостей на водной основе. Хотя эти гнезда могут применяться при температуре до 200°C, соблюдайте температурные требования, указанные для шланга (стандартно 85°C).. Давление не должно превышать 13 бар

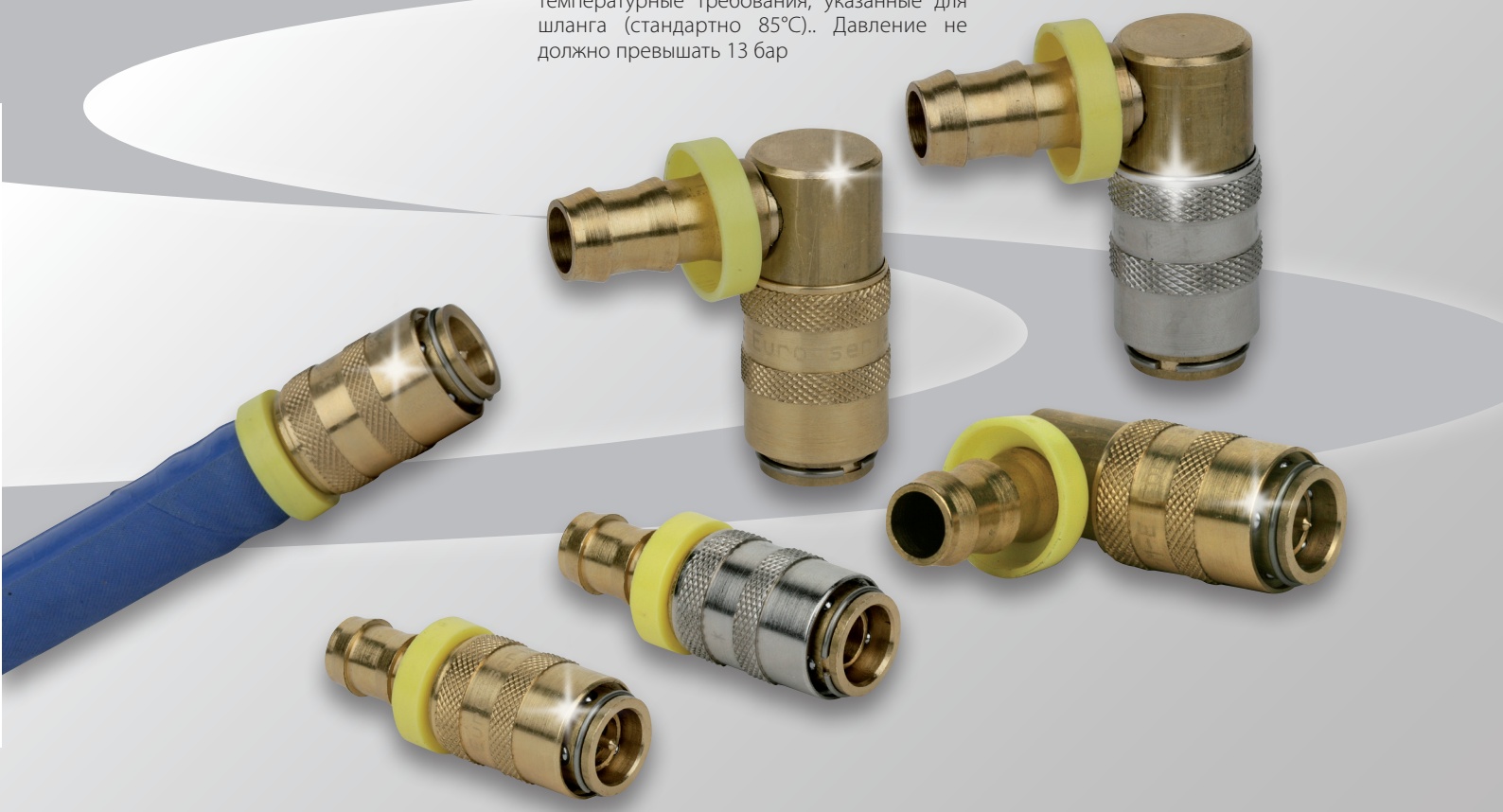

MK 10 - PL

Быстросъемная прямая муфта “Push-to-Lock” с клапаном

Мат.: латунь, уплотнительное кольцо Viton

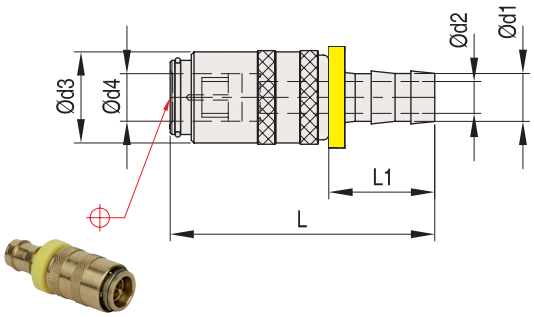

НОМЕР	d1	d2	d3	d4	L	L1	P (bar)	T (°C)
MK 10 - 9V - PL	10	7,5	17	9	54	24	15	200
MK 10 - 13V - PL	13	10	23	13	64	28	10	200

MK 15 - PL

Быстросъемная муфта “Push-to-Lock” 90° с клапаном

Мат.: латунь, уплотнительное кольцо Viton

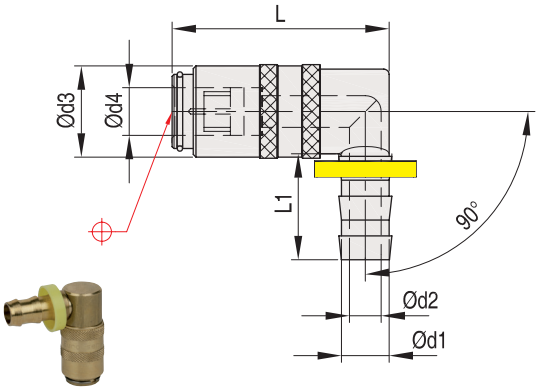

НОМЕР	d1	d2	d3	d4	L	L1	P (bar)	T (°C)
MK 15 - 9V - PL	10	7,5	17	9	42	24	15	200
MK 15 - 13V - PL	13	10	23	13	52	28	10	200

PTLH

Шланги “Push-to-Lock”

Мат.: Смесь синтетических эластомеров, черный и гладкий

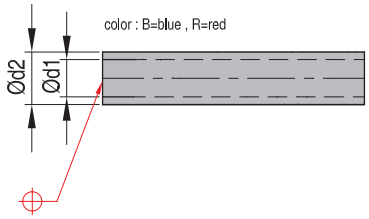

НОМЕР	d1	d2	Pmax.	T (°C)	Информация
PTLH 10 R	3/8”	16	20bar	-35->85	рулон 20м
PTLH 10 B	3/8”	16	20bar	-35->85	рулон 20м
PTLH 13 R	1/2”	19	20bar	-35->85	рулон 20м
PTLH 13 B	1/2”	19	20bar	-35->85	рулон 20м

CAD reference point

15/12/2010

Быстросъемная прямая муфта "Push-to-Lock"

Мат.: латунь, уплотнительное кольцо Viton

MK 100 - PL

НОМЕР	d1	d2	d3	d4	L	L1	P (bar)	T (°C)
MK 100 - 9 - PL	10	7,5	17	9	54	24	15	200
MK 100 - 13 - PL	13	10	23	13	64	28	10	200

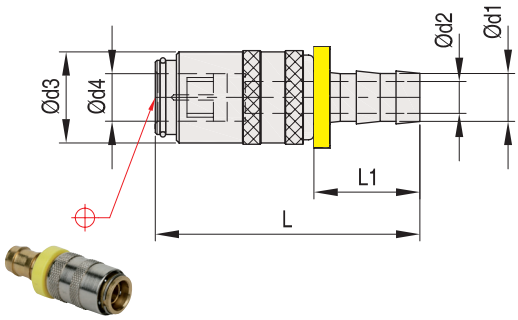

Быстросъемная муфта "Push-to-Lock" 90°

Мат.: латунь, уплотнительное кольцо Viton

MK 150 - PL

НОМЕР	d1	d2	d3	d4	L	L1	P (bar)	T (°C)
MK 150 - 9 - PL	10	7,5	17	9	42	24	15	200
MK 150 - 13 - PL	13	10	23	13	52	28	10	200

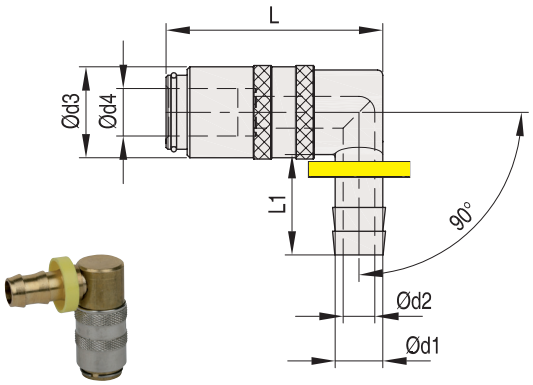

Штуцеры шлангов "Push-to-Lock"

Мат.: латунь

ST 12 - PL

НОМЕР	d1	d2	d3	d4	L1	L
ST 12 9 - PL	10	7,5	6	9	24	44
ST 12 13 - PL	13	10	9	13	28	45

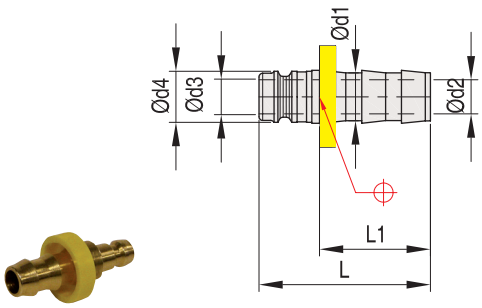

Штуцеры шлангов "Push-to-Lock"

Мат.: латунь

HN - PL

НОМЕР	Rp	d1	d2	L	L1	L3	SW
HN R1/8 - PL	R1/8"BSP	10	6	39	9	24	17
HN M10x1 - PL	M10x1	10	6	39	9	24	17
HN M14x1,5 - PL	M14x1,5	12,7	9	45	11	28	17
HN R1/4 - PL	R1/4"BSP	12,7	9	45	11	28	17
HN R3/8 - PL	R3/8"BSP	12,7	10	45	11	28	19
HN R1/2 - PL	R1/2"BSP	12,7	10	49	14	28	22

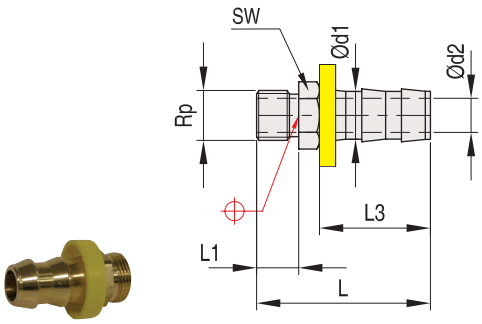

CAD reference point

15/12/2010

MKS 100

Быстросъемная прямая предохранительная муфта Мат.: латунь, уплотнительное кольцо Viton

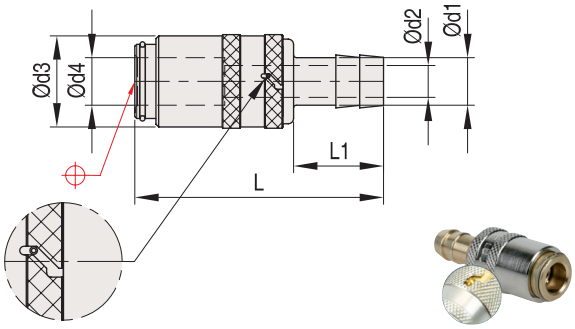

НОМЕР	d1	d2	d3	d4	L	L1	P (bar)	T (°C)
MKS 100 - 9	9	6	17	9	47	17	15	200
MKS 100 - 13	13	9	22	13	61	25	10	200

- Доп. штыковая предохранительная втулка предотвращает случайное размыкание
- Размыкание возможно только поворотом втулки при открытии

MKS 120

Быстросъемная предохранительная муфта 45° Мат.: латунь, уплотнительное кольцо Viton

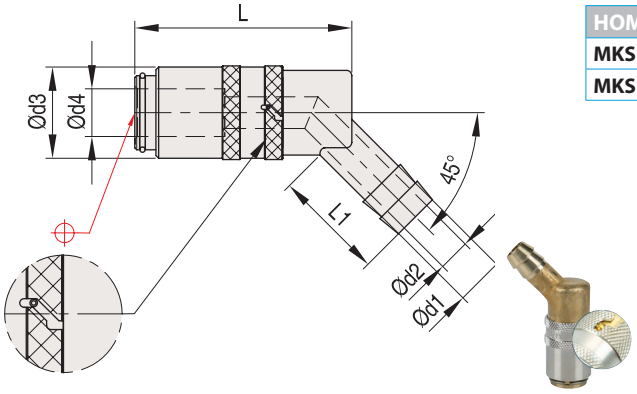

НОМЕР	d1	d2	d3	d4	L	L1	P (bar)	T (°C)
MKS 120 - 9	9	6	17	9	41	17	15	200
MKS 120 - 13	13	9	22	13	51	25	10	200

MKS 150

Быстросъемная предохранительная муфта 90° Мат.: латунь, уплотнительное кольцо Viton

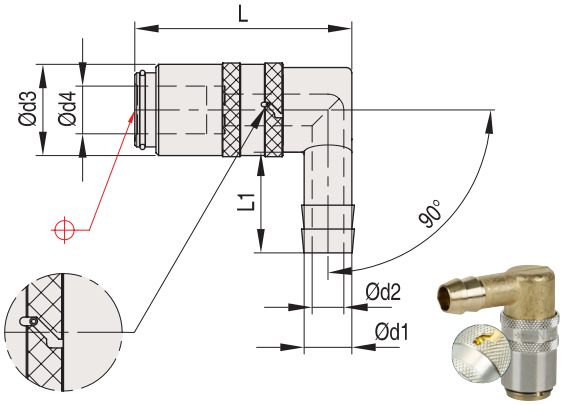

НОМЕР	d1	d2	d3	d4	L	L1	P (bar)	T (°C)
MKS 150 - 9	9	6	17	9	41	19	15	200
MKS 150 - 13	13	9	22	13	51	28	10	200

MKS 200

Быстросъемная прямая предохранительная муфта с клапаном и резьбой Мат.: латунь, уплотнительное кольцо Viton

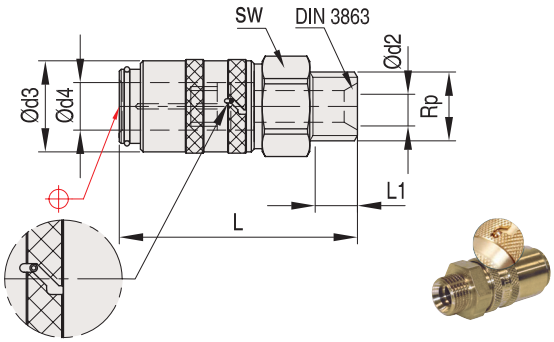

НОМЕР	Rp	d2	d3	d4	L	L1	P (bar)	T (°C)	SW
MKS 200 9-M14x1,5	M14x1,5	6	17	9	48	9	15	200	17
MKS 200 13-M16x1,5	M16x1,5	9	23	13	52	9	10	200	22

CAD reference point

15/12/2010

90° BSP колено

Мат.: латунь

200 / 300 / 500 - 90°

НОМЕР	R	Rp	W	Z
200 - 90 / BSP	1/8"BSPT	1/8"BSP	13	13
300 - 90 / BSP	1/4"BSPT	1/4"BSP	18	18
500 - 90 / BSP	1/2"BSPT	1/2"BSPT	26	27

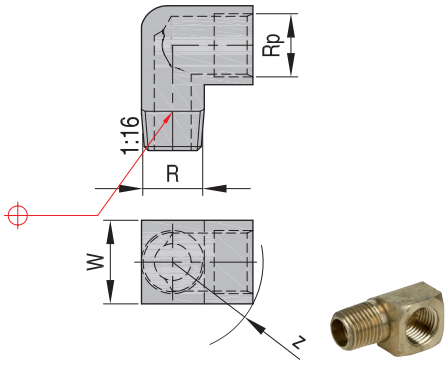

45° BSP колено

Мат.: латунь

200 / 300 / 500 - 45°

НОМЕР	R	Rp	W	Z
200 - 45 / BSP	1/8"BSPT	1/8"BSP	13	13
300 - 45 / BSP	1/4"BSPT	1/4"BSP	18	18
500 - 45 / BSP	1/2"BSPT	1/2"BSPT	24	23

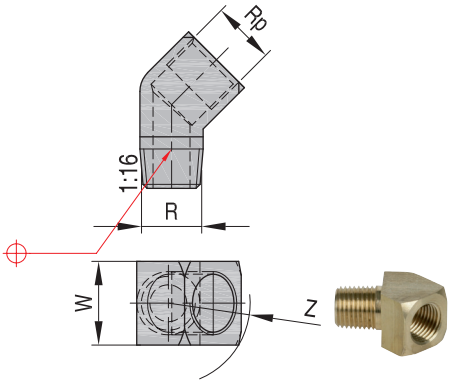

Двойные штуцеры

Мат.: латунь

FDN

НОМЕР	Rp	Rp1	L	l1	l2	d	SW
FDN-3814	3/8"BSP	1/4"BSP	27	11	11	6,5	19
FDN-3812	1/2"BSP	3/8"BSP	30	12	9	12	22
FDN-1212	1/2"BSP	1/2"BSP	33	12	12	14	22

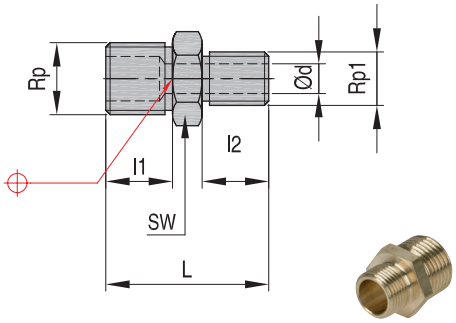

Двойные штуцеры

Мат.: латунь

ST 16

НОМЕР	Rp	d2	L	L1	L2	SW
ST16 M14x1,5	M14x1,5	6	23	9	9	17
ST16 R1/4"	1/4"BSP	6	23	9	9	17
ST16 M16x1,5	M16x1,5	9	23	9	9	19
ST16 R3/8"	3/8"BSP	9	23	9	9	19
ST16 M24x1,5	M24x1,5	13	40	16	16	27
ST16 R1/2"	1/2"BSP	13	30	12	12	22
ST16 R3/4"	3/4"BSP	13	40	16	16	27

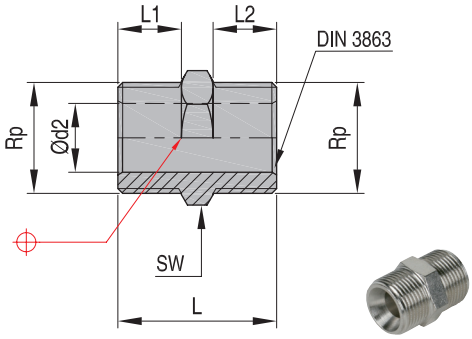

CAD reference point

15/12/2010

ST 17

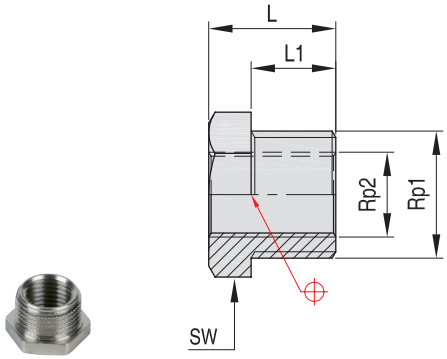

Редукционные штуцеры

Мат.: латунь

НОМЕР	Rp1	Rp2	L	L1	SW
ST17 M14x1,5 - M10x1	M14x1,5	M10x1	11	7	17
ST17 M18x1,5 - M14x1,5	M18x1,5	M14x1,5	14	9	22
ST17 R1/4" - R1/8"	1/4"BSP	1/8"BSP	11	7	17
ST17 R3/8" - R1/4"	3/8"BSP	1/4"BSP	13	9	19
ST17 R1/2" - R3/8"	1/2"BSP	3/8"BSP	18	12	24
ST17 M24x1,5 - M16x1,5	M24x1,5	M16x1,5	24	16	27

AN

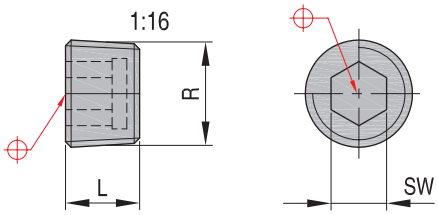

Заглушки для линий под давлением

Мат.: латунь

НОМЕР	R	L	SW
AN - 8	1/8"BSPT	8	5
AN - 4	1/4"BSPT	10	7
AN - 3	3/8"BSPT	10	8
AN - 10	M10 x 1	8	5
AN - 2	1/2"BSPT	10	10

V

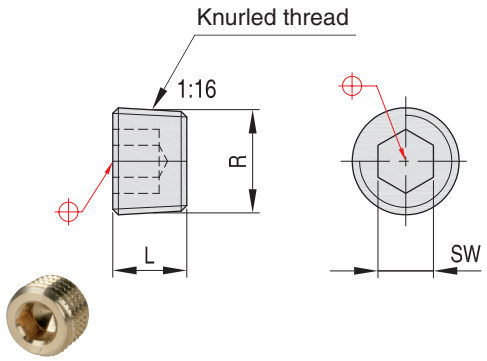

Гофрированные заглушки для линий под давлением

Мат.: латунь

НОМЕР	R	L	SW
V 360 M8x0,75	M8x0,75	8	4
V 361 M10x1	M10x1	8	5
V 362 R1/8"	1/8"BSPT	8	5
V 363 R1/4"	1/4"BSPT	10	7
V 364 R3/8"	3/8"BSPT	10	8
V 365 M12x1,5	M12x1,5	8	6
V 366 M14x1,5	M14x1,5	10	7
V 367 R1/2"	1/2"BSPT	10	10

ST 155

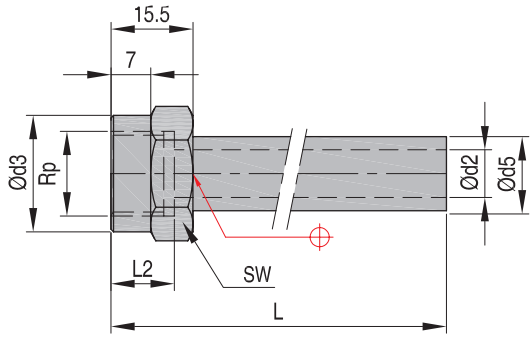

Удлинительные штуцеры

Мат.: латунь

НОМЕР	Rp	L	L1	d2	d3	d5	L2	SW
ST155-120-M14x1,5	M14x1,5	120	7	6	16	10	12	17
ST155-240-M14x1,5	M14x1,5	240	7	6	16	10	12	17
ST155-150-M16x1,5	M16x1,5	150	7	9	21	14	12	22
ST155-300-M16x1,5	M16x1,5	300	7	9	21	14	12	22

CAD reference point

15/12/2010

Штуцеры шлангов

Мат.: латунь

GW Z

НОМЕР	Rp	d1	d2	SW
GW 299 Z M8 x 0,75	M8 x 0,75	9,5	4,5	12
GW 300 Z M10 x 1	M10 x 1	12,0	6,0	12
GW 302 Z R1/8”	1/8”BSP	7,0	3,5	12
GW 305 Z R1/8”	1/8”BSP	12,0	6,0	12
GW 307 Z R1/4”	1/4”BSP	7,0	3,5	14
GW 310 Z R1/4”	1/4”BSP	14,0	9,0	14
GW 315 Z M10	M10	12,0	6,0	12
GW 320 Z M12 x 1,5	M12x1,5	11,8	8,0	12

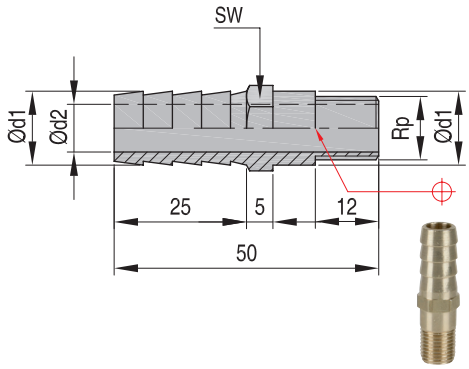

Штуцеры шлангов

Мат.: латунь

GW K

НОМЕР	R	d1	d2	SW
GW 301K M10x1	M10x1	12	6	12
GW 306 K R1/8”	1/8”BSPT	12	6	12
GW 311 K R1/4”	1/4”BSPT	14	9	14

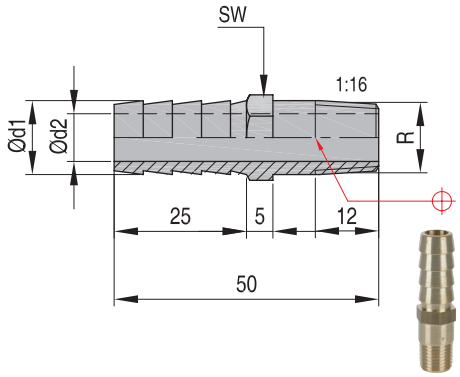

Штуцеры шлангов

Мат.: латунь

GW

НОМЕР	Rp	d1	d2	L	l1	SW
GW 330 R3/8”	3/8”BSP	14	10	44	10	19
GW 340 R1/2”	1/2”BSP	14	10	46	12	22

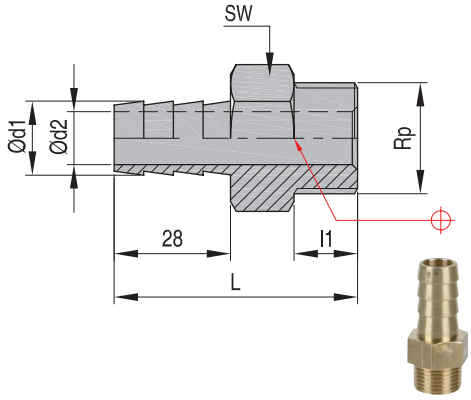

Штуцеры шлангов

Мат.: латунь

SST

НОМЕР	R	d1	d	L	SW
SST-12-1/8K	1/8”BSPT	6	12	50	12
SST-12-1K	M10 x 1	6	12	50	12
SST-14-1/4K	1/4”BSPT	9	14	54	14

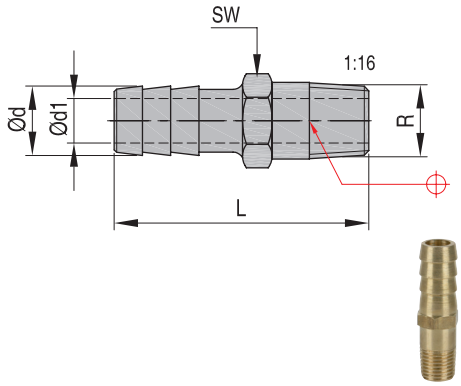

CAD reference point

15/12/2010

GW

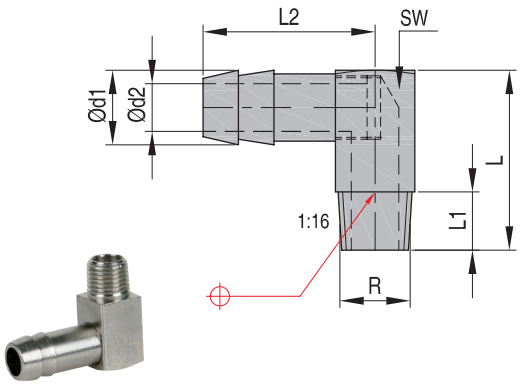

Угловые штуцеры для патрубков

Мат.: латунь

НОМЕР	R	d1	d2	L	L1	L2	SW
GW 500 M10x1	M10x1	9	6,0	27	9	23,5	11
GW 510 R1/8”	1/8”BSPT	9	6,0	27	9	23,5	11
GW 520 M8x0,75	M8x0,75	9	4,5	27	9	23,5	11
GW 530 M14x1,5	M14x1,5	13	9,0	34	9	32,5	15
GW 540 R1/4”	1/4”BSPT	13	9,0	34	9	32,5	15

BSS

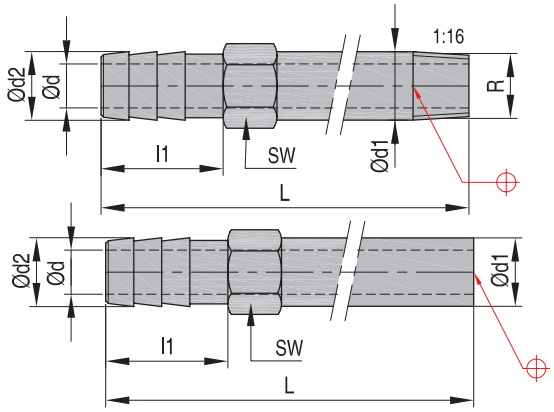

Латунные удлинительные штуцеры

Мат.: латунь

НОМЕР	R	L	l1	d	d1	d2	SW
BSS-1810	1/8”BSPT	100	17	6	10	10	11
BSS-1815	БЕЗ РЕЗЬБЫ	150	17	6	10	10	11
BSS-1825	БЕЗ РЕЗЬБЫ	250	17	6	10	10	11
BSS-1415	1/4”BSPT	150	25	9	14	14	15
BSS-1425	БЕЗ РЕЗЬБЫ	250	25	9	14	14	15

ET

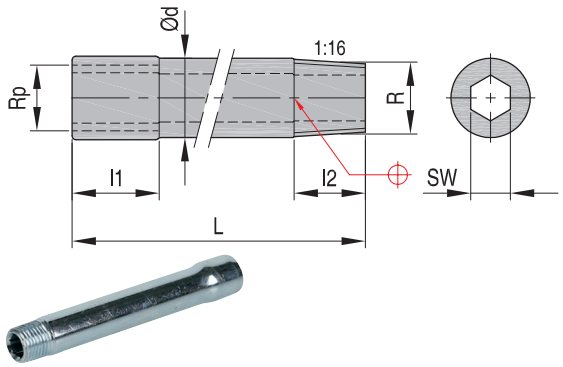

Удлинительная трубка под шестигранный ключ

Мат.: Оцинкованная сталь

НОМЕР	R	Rp	L	d	l1	l2	SW
ET 18050	1/8”BSPT	1/8”BSP	50	10	11	9	5
ET 18100	1/8”BSPT	1/8”BSP	100	10	11	9	5
ET 18150	1/8”BSPT	1/8”BSP	150	10	11	9	5
ET 14050	1/4”BSPT	1/4”BSP	50	14	12	10	8
ET 14100	1/4”BSPT	1/4”BSP	100	14	12	10	8
ET 14150	1/4”BSPT	1/4”BSP	150	14	12	10	8

VL

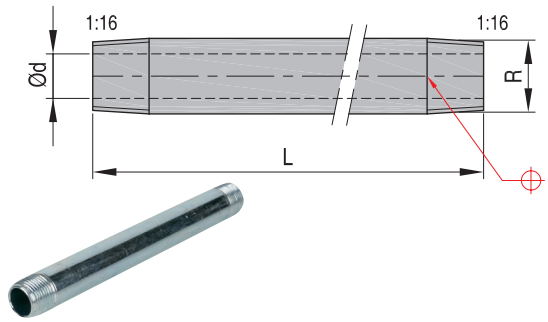

Удлинительные штуцеры

Мат.: Оцинкованная сталь

НОМЕР	R	d	L
VL 1/8” x 50	1/8”BSPT	6	50
VL 1/8” x 100	1/8”BSPT	6	100
VL 1/8” x 150	1/8”BSPT	6	150
VL 1/8” x 200	1/8”BSPT	6	200
VL 1/4” x 50	1/4”BSPT	9	50
VL 1/4” x 100	1/4”BSPT	9	100
VL 1/4” x 150	1/4”BSPT	9	150
VL 1/4” x 200	1/4”BSPT	9	200
VL 3/8” x 100	3/8”BSPT	12	100
VL 3/8” x 150	3/8”BSPT	12	150
VL 3/8” x 200	3/8”BSPT	12	200
VL 1/2” x 100	1/2”BSPT	16	100
VL 1/2” x 150	1/2”BSPT	16	150
VL 1/2” x 200	1/2”BSPT	16	200

CAD reference point

15/12/2010

Штуцеры шлангов

Мат.: латунь

GW

НОМЕР	Rp	d1	d2	L	T	SW
GW 350 R3/8"	3/8" BSP	14	10	43	9	19
GW 360 R1/2"	1/2" BSP	14	10	45	11	24

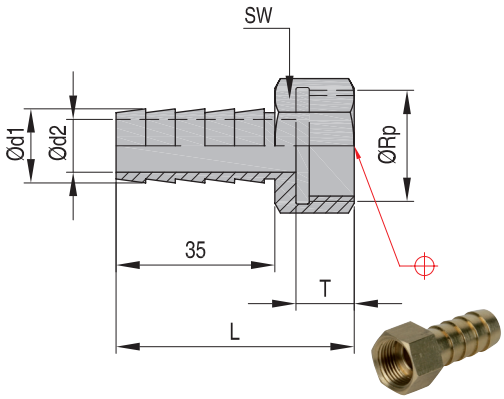

Шланги

Мат.: армир.нейлон

GS 1090

НОМЕР L	d1	d2	Pmax.20°C	Pmax.40°C	Pmax.60°C	R*	L
GS 1090 6 T	6	12	22bar	16bar	8bar	R min=36 mm	25
GS 1090 8 T	8	13	20bar	14bar	7bar	R min=54 mm	50
GS 1090 9 B	10	15	20bar	14bar	7bar	R min=74 mm	25
GS 1090 9 R	10	15	20bar	14bar	7bar	R min=74 mm	25
GS 1090 13 B	12,5	18	18bar	12bar	6bar	R min=90 mm	25
GS 1090 13 R	12,5	18	18bar	12bar	6bar	R min=90 mm	25

R* = радиус закругления

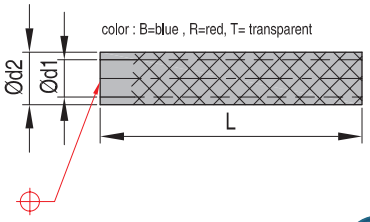

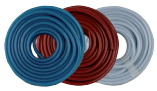

Шланги *(not for vacuum)*

Мат.: Viton

VM 200

НОМЕР	d1	d2	Pmax.	T (°C)	R*
VM 200 9	9	13,5	20bar	200	R min=50 mm
VM 200 13	13	18,0	20bar	200	R min=60 mm

R* = радиус закругления

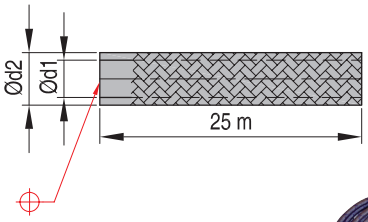

Шланги "Push-to-Lock"

Мат.: Смесь синтетических эластомеров, черный и гладкий

PTLH

НОМЕР	d1	d2	Pmax.	T (°C)	упаковка	R*
PTLH 10 R	3/8"	16	20bar	-35->85	рулон 20м	R min=70 mm
PTLH 10 B	3/8"	16	20bar	-35->85	рулон 20м	R min=70 mm
PTLH 13 R	1/2"	19	20bar	-35->85	рулон 20м	R min=84 mm
PTLH 13 B	1/2"	19	20bar	-35->85	рулон 20м	R min=84 mm

R* = радиус закругления

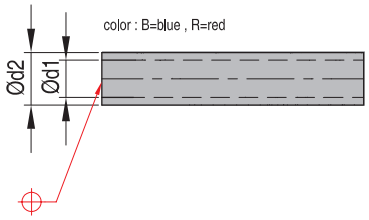

CAD reference point

15/12/2010

US 1600

Хомуты патрубков — Мат.: St (CrNi)

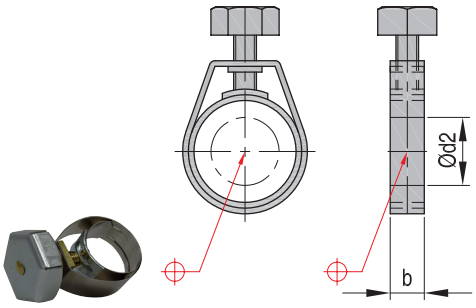

НОМЕР	d2	b
US 1600 1	7-12	10
US 1600 2	9-14	11
US 1600 3	10-15	11
US 1600 4	12-17	11
US 1600 5	14-19	11
US 1600 6	16-21	11
US 1600 7	17-22	11
US 1600 8	20-25	11

US 1650

Хомуты патрубков — Мат.: St (CrNi)

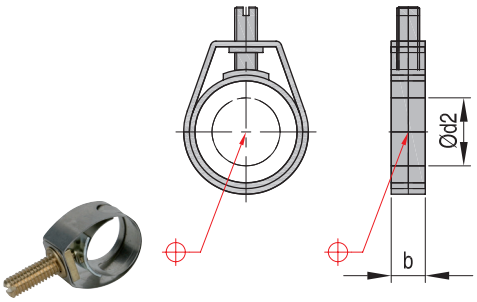

НОМЕР	d2	b
US 1650 1	7-12	10
US 1650 2	9-14	11
US 1650 3	10-15	11
US 1650 4	12-17	11
US 1650 5	14-19	11
US 1650 6	16-21	11
US 1650 7	17-22	11
US 1650 8	20-25	11

US 1700

Хомуты патрубков — Мат.: St DIN 3017

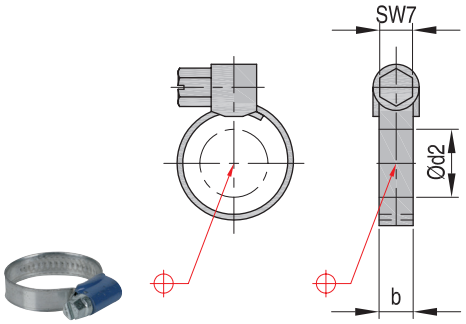

НОМЕР	d2	b
US 1700 1	8-12	9
US 1700 2	10-16	9
US 1700 3	12-20	9
US 1700 4	16-25	9
US 1700 5	20-32	9

CAD reference point

15/12/2010

Втулки с прессовой посадкой

MH 1

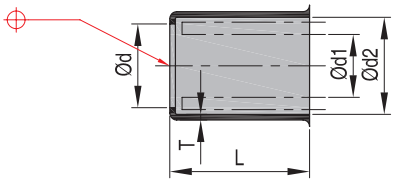

НОМЕР	d1	d2	d	L	T
MH 1 - 9 - 15,5	9	15,5	12	20	0,8
MH 1 - 13 - 19	13	19,0	14	26	0,9
MH 1 - 13 - 23	13	23,0	17	32	0,9

2-компонентный штуцер шланга для MH1

Мат.: латунь

ST 19

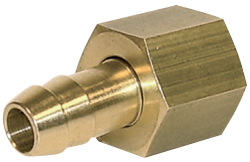

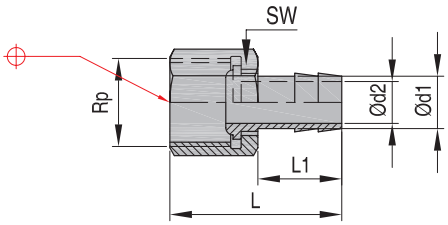

НОМЕР	Rp	d1	d2	L	L1	SW
ST 19 - 9 - M14x1,5	M14x1,5	9	6	34,5	19	17
ST 19 - 9 - R1/4”	1/4”BSP	9	6	34,5	19	17
ST 19 - 13 - M16x1,5	M16x1,5	13	9	41,0	27	22
ST 19 - 13 - R3/8”	3/8”BSP	13	9	41,0	27	22

Инструмент подключения шланга

SM 1

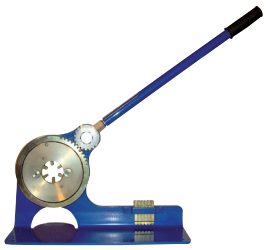

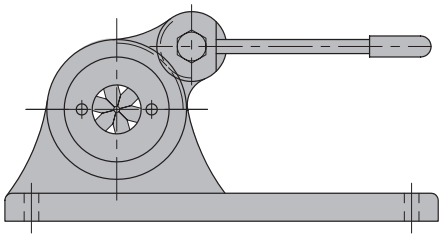

НОМЕР
SM 1

CAD reference point

15/12/2010

WV

Безрезьбовые съемные заглушки для линий под давлением

Мат.: латунь, уплотнительное кольцо Viton

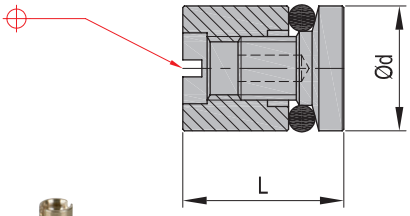

НОМЕР	L	d	РАСТОЧКА d H13	Установочный ключ
WV 006	15	6	6	WV106 / WV306
WV 007	15	7	7	WV107 / WV307
WV 008	15	8	8	WV108 / WV308
WV 010	15	10	10	WV110 / WV310
WV 012	15	12	12	WV112 / WV312

WV

Установочный ключ со съемником штуцера

Мат.: инструментальная сталь

НОМЕР	для штуцера d	L
WV106	6	150
WV107	7	150
WV108	8	150
WV110	10	150
WV112	12	150
WV306	6	300
WV307	7	300
WV308	8	300
WV310	10	300
WV312	12	300

KN 105

Безрезьбовые заглушки для линий под давлением

Мат.: латунь, уплотнительное кольцо Viton

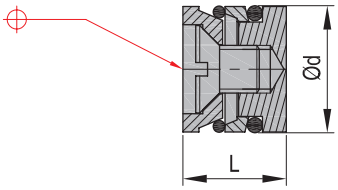

НОМЕР	L	d	РАСТОЧКА d H13	Давление	T (°C)
KN 105 6	10	6	6	10	200
KN 105 7	10	7	7	10	200
KN 105 8	11	8	8	10	200
KN 105 10	11	10	10	10	200
KN 105 12	11	12	12	10	200
KN 105 14	13	14	14	10	200
KN 105 16	13	16	16	10	200

Инструкции по установке KN-WV-AN-V

CAD reference point

15/12/2010

Усиленные перегородки

T Max.: 200°C

WV 700

НОМЕР	d	La	L	l	l1	l2	l3	S	R	Уплотнение	d1 H13	Установочный ключ
WV 700 6 200	6	-	208	200	6,0	3,5	2,0	1,0	2,4	2x	4	WV106 / WV306
WV 700 6 320	6	320	313	305	6,0	3,5	2,0	1,0	2,4	2x	4	WV106 / WV306
WV 700 8 200	8	-	210	200	6,0	3,5	2,0	1,0	3,4	2x	5	WV108 / WV308
WV 700 8 320	8	320	315	305	6,0	4,5	4,0	1,0	3,4	2x	5	WV108 / WV308
WV 700 10 200	10	-	209	200	7,0	5,0	3,0	1,5	3,5	1x	6	WV110 / WV310
WV 700 10 320	10	320	315	305	7,0	5,0	3,0	1,5	3,5	1x	6	WV110 / WV310
WV 700 12 200	12	-	212	200	9,0	6,0	3,0	1,5	4,5	1x	8	WV112 / WV312
WV 700 12 320	12	320	316	305	9,0	6,0	3,0	1,5	4,5	1x	8	WV112 / WV312
WV 700 14 200	14	-	213	200	10,5	7,5	2,5	1,5	5,5	1x	10	WV112 / WV312
WV 700 14 320	14	320	318	305	10,5	7,5	2,5	1,5	5,5	1x	10	WV112 / WV312

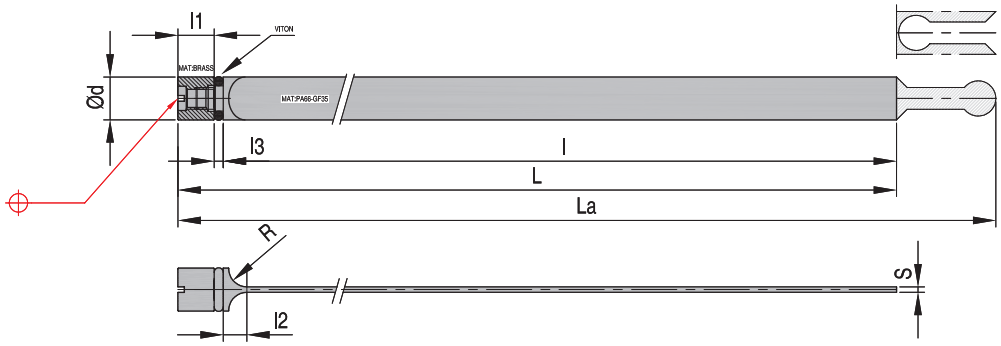

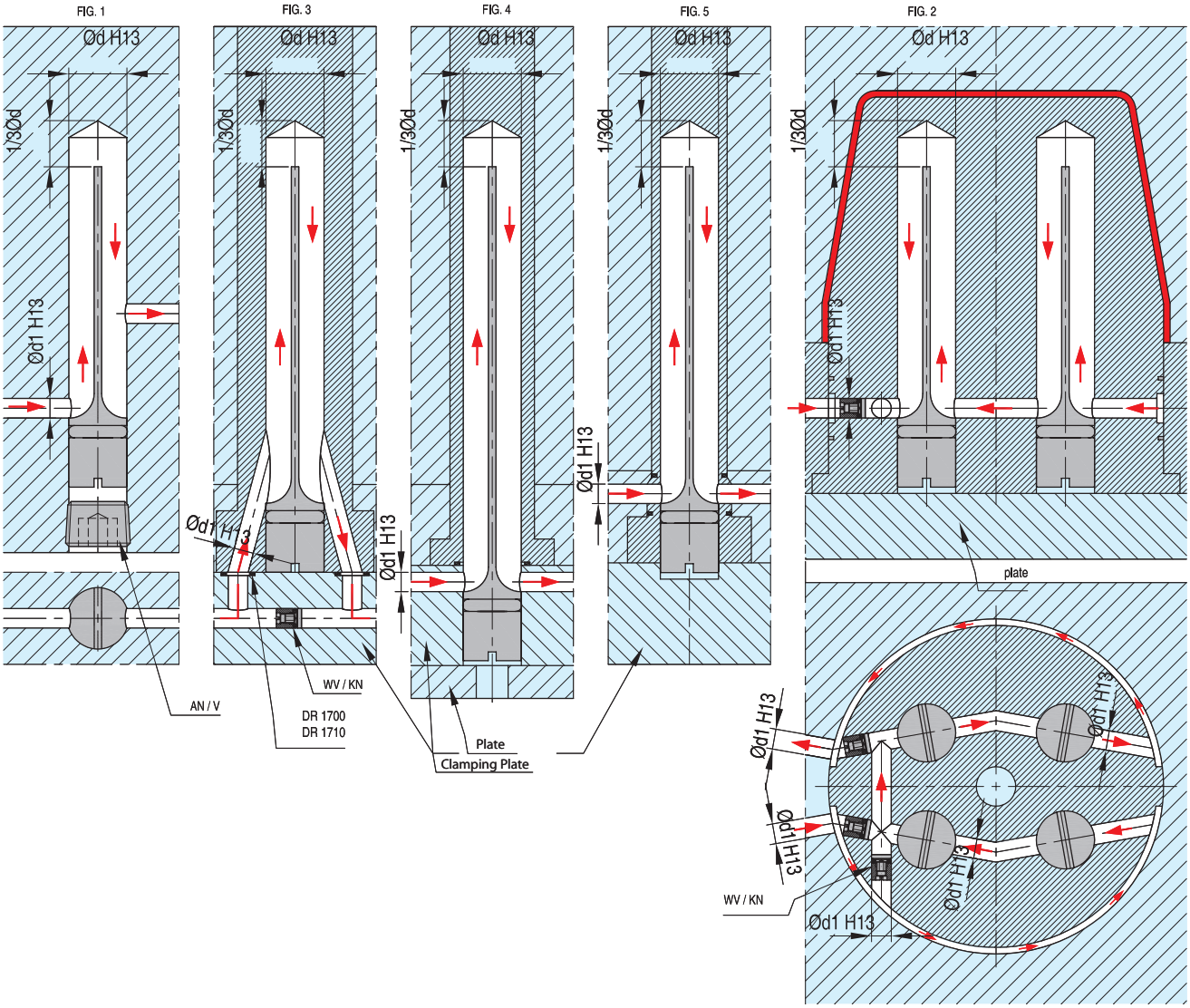

CAD reference point

15/12/2010

BBP - BBJ

Пластиковые усиленные перегородки Мат.: Термостойкая пластмасса

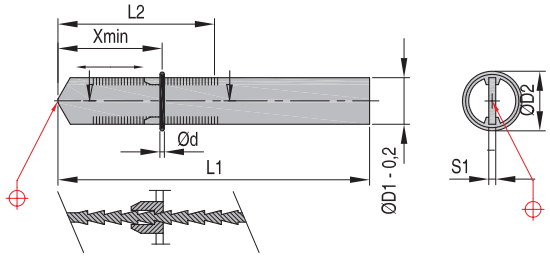

НОМЕР	D1	D2	L1	L2	X мин.	S1	S2	d	НОМЕР УПЛОТН.КОЛЬЦА (VITON 200°C)
BBP 0001	10	17	220	55	12	1,5	2,0	2,4	BBJ 0001
BBP 0002	15	22	300	70	16	1,8	2,0	2,4	BBJ 0002
BBP 0003	20	28	350	90	20	2,0	2,4	2,9	BBJ 0003
BBP 0004	25	33	380	115	24	2,2	2,4	2,9	BBJ 0004

BBP - BBJ

Пластиковые усиленные перегородки Мат.: Термостойкая пластмасса

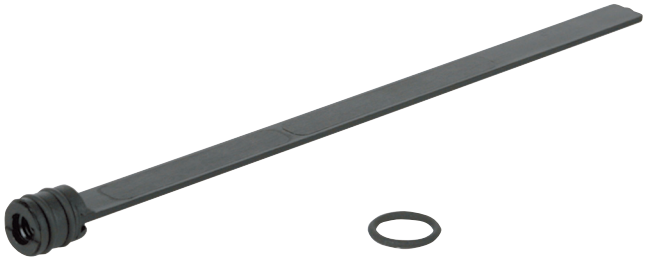

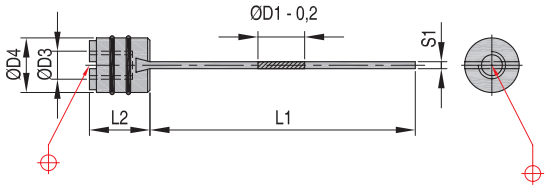

НОМЕР	D1	D2	D3	D4	L1	L2	S1	НОМЕР УПЛОТН.КОЛЬЦА (VITON 200°C)
BBP 0101	10	12	M6	11,7	180	13	1,5	BBJ0101
BBP 0102	15	16	M8	15,7	250	16	1,8	BBJ0102
BBP 0103	20	22	M12	21,7	300	20	2,0	BBJ0103
BBP 0104	25	26	M16	25,7	390	22	2,2	BBJ0104

CAD reference point

15/12/2010

Инструкции по установке BBP

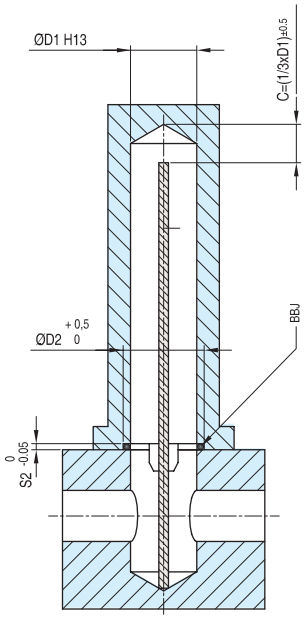

Инструкции по установке BBP

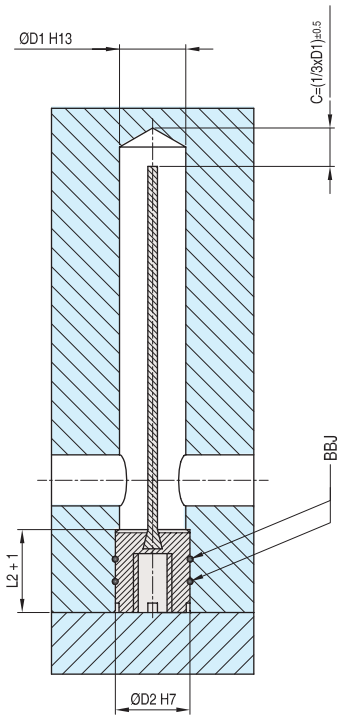

15/12/2010

BB

Перегородки латунных заглушек

Мат.: латунь

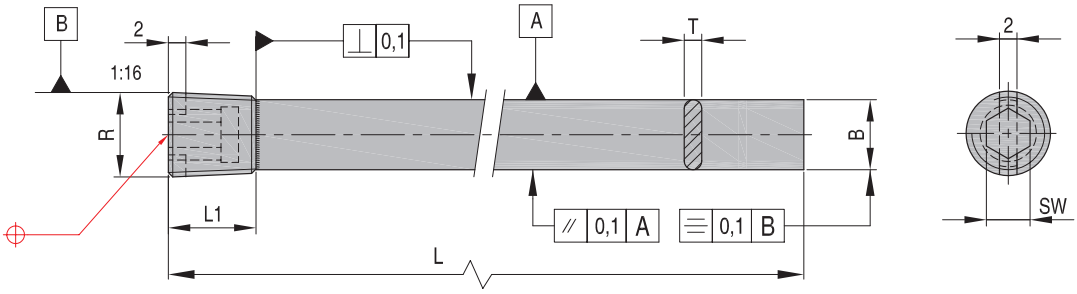

НОМЕР	R	B	L	L1	T	d	SW
BB-100-1/8	1/8"BSPT	8,2	104	8	1,6	8,5	5
BB-200-1/8	1/8"BSPT	8,2	204	8	1,6	8,5	5
BB-125-1/4	1/4"BSPT	11,2	131	10	2,4	11,5	7
BB-250-1/4	1/4"BSPT	11,2	258	10	2,4	11,5	7
BB-150-3/8	3/8"BSPT	14,7	156	10	2,4	15,0	8
BB-300-3/8	3/8"BSPT	14,7	309	10	2,4	15,0	8
BB-200-1/2	1/2"BSPT	18,2	207	10	2,4	18,5	10
BB-400-1/2	1/2"BSPT	18,2	410	10	2,4	18,5	10
BB-300-3/4	3/4"BSPT	23,2	309	12	3,2	23,5	12
BB-500-3/4	3/4"BSPT	23,2	512	12	3,2	23,5	12

Перегородки латунных заглушек полностью изготовлены из высококачественной латуни с лезвиями, припаянными к заглушкам для обеспечения длительного срока службы. **Они обеспечивают надежное** уплотнение в условиях высокого давления благодаря конусности перехода от заглушки к отверстию с резьбой.Спиральные перегородки улучшают температурный баланс ,**создавая турбулентный поток в ка**нале и обеспечивая, таким образом, достаточное охлаждение.

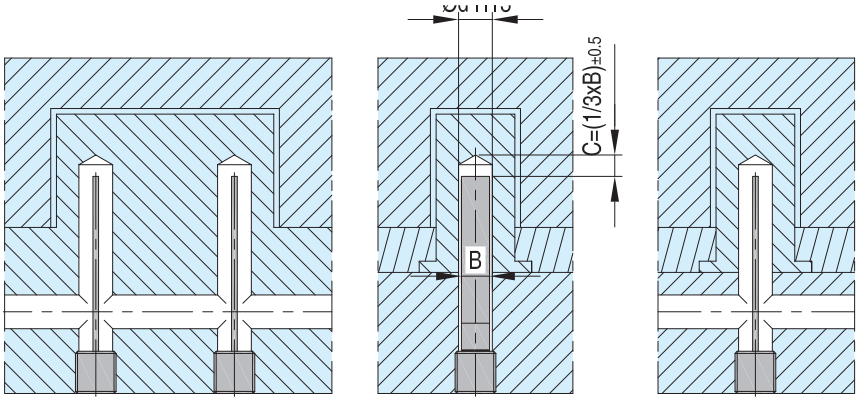

CAD reference point

15/12/2010

Спиральные перегородки латунных заглушек

Мат.: латунь

BBS

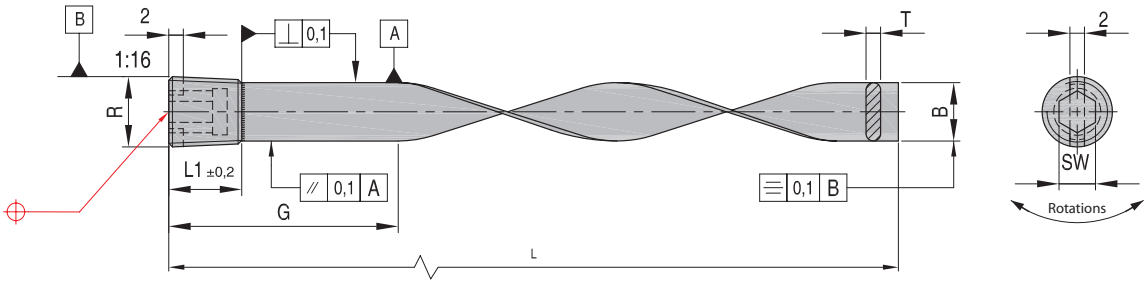

НОМЕР	R	G	B	L	L1	T	d1	ВРАЩЕНИЕ	SW
BBS-100-1/16	1/16"BSPT	51	6,2	102	8	1,6	6,5	360°	4
BBS-200-1/16	1/16"BSPT	102	6,2	202	8	1,6	6,5	540°	4
BBS-100-1/8	1/8"BSPT	51	8,2	102	8	1,6	8,5	360°	5
BBS-200-1/8	1/8"BSPT	102	8,2	202	8	1,6	8,5	540°	5
BBS-125-1/4	1/4"BSPT	51	11,2	127	10	2,4	11,5	360°	7
BBS-250-1/4	1/4"BSPT	102	11,2	252	10	2,4	11,5	540°	7
BBS-150-3/8	3/8"BSPT	51	14,7	152	10	2,4	15,0	360°	8
BBS-300-3/8	3/8"BSPT	102	14,7	302	10	2,4	15,0	540°	8
BBS-200-1/2	1/2"BSPT	76	18,2	203	10	2,4	18,5	360°	10
BBS-400-1/2	1/2"BSPT	127	18,2	402	10	2,4	18,5	540°	10
BBS-300-3/4	3/4"BSPT	102	23,2	302	12	3,2	23,5	360°	12
BBS-500-3/4	3/4"BSPT	153	23,2	502	12	3,2	23,5	540°	12
BBS-400-1	1"BSPT	127	28,2	402	12	3,2	28,5	360°	17
BBS-600-1	1"BSPT	203	28,2	602	12	3,2	28,5	540°	17

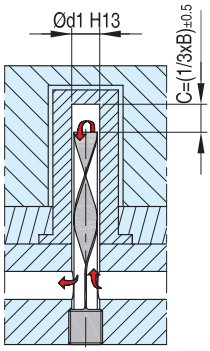

CAD reference point

15/12/2010

BB

Перегородки латунных заглушек

Мат.: латунь

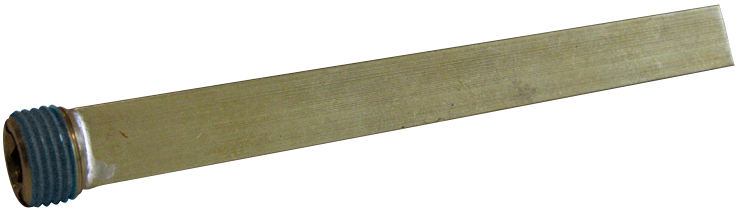

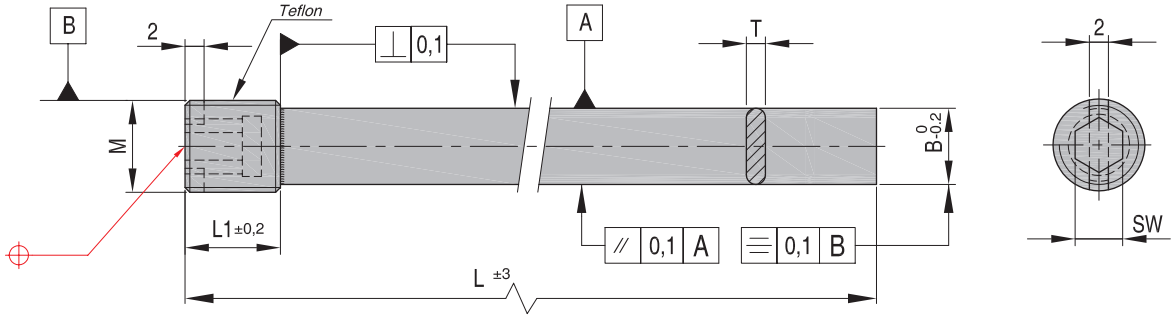

НОМЕР	M	SW	B	L	L1	T	d
BB-100-M8x0,75	M8x0,75	4	5,8	104	8	1,6	6
BB-200-M8x0,75	M8x0,75	4	5,8	204	8	1,6	6
BB-100-M10x1	M10x1	5	7,8	104	8	1,6	8
BB-200-M10x1	M10x1	5	7,8	204	8	1,6	8
BB-125-M12x1,5	M12x1,5	6	9,8	129	8	2,0	10
BB-250-M12x1,5	M12x1,5	6	9,8	254	8	2,0	10
BB-150-M16x1,5	M16x1,5	8	13,8	154	10	2,4	14
BB-300-M16x1,5	M16x1,5	8	13,8	304	10	2,4	14
BB-150-M20x1,5	M20x1,5	10	17,8	154	10	2,4	18
BB-200-M20x1,5	M20x1,5	10	17,8	304	10	2,4	18
BB-300-M20x1,5	M20x1,5	10	17,8	204	10	2,4	18
BB-400-M20x1,5	M20x1,5	10	17,8	404	10	2,4	18
BB-150-M24x2	M24x2	12	19,8	154	12	2,5	20
BB-300-M24x2	M24x2	12	19,8	304	12	2,5	20

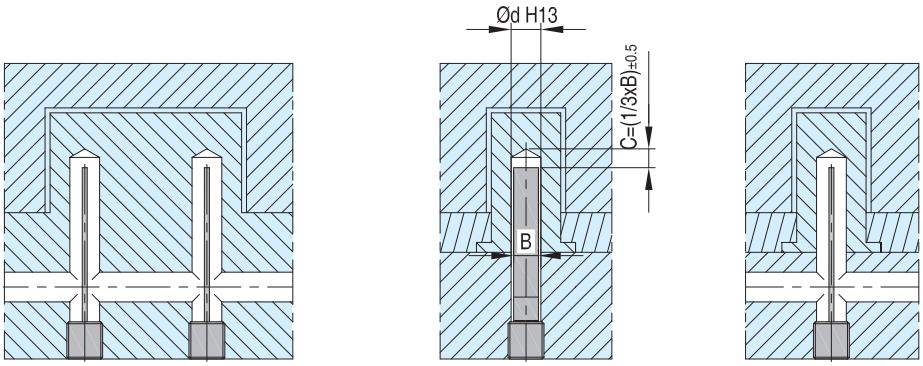

CAD reference point

15/12/2010

Спиральные перегородки латунных заглушек

Мат.: латунь

BBS

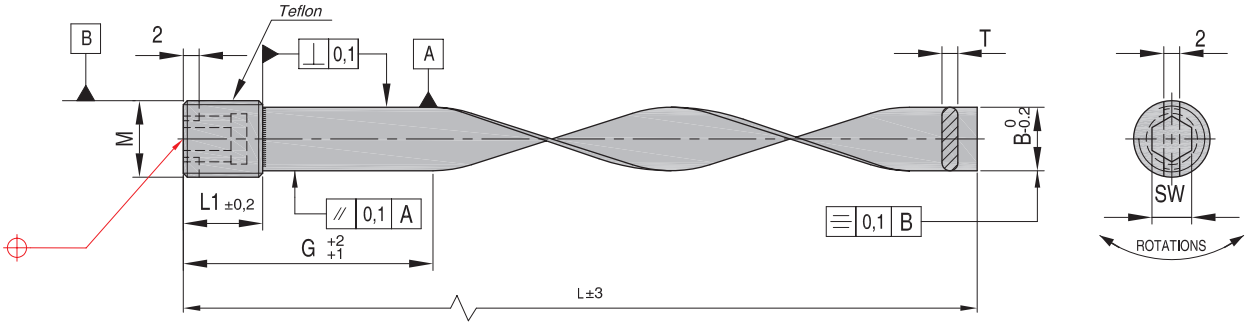

НОМЕР	M	G	SW	B	L	L1	T	2D1	Вращение
BBS-100-M8x0,75	M8x0,75	50	4	5,8	102	8	1,6	6	360°
BBS-200-M8x0,75	M8x0,75	100	4	5,8	202	8	1,6	6	540°
BBS-300-M8x0,75	M8x0,75	150	4	5,8	302	8	1,6	6	720°
BBS-100-M10x1	M10x1	50	5	7,8	102	8	1,6	8	360°
BBS-200-M10x1	M10x1	100	5	7,8	202	8	1,6	8	540°
BBS-300-M10x1	M10x1	150	5	7,8	302	8	1,6	8	720°
BBS-125-M12x1,5	M12x1,5	50	6	9,8	127	8	2,0	10	360°
BBS-250-M12x1,5	M12x1,5	100	6	9,8	252	8	2,0	10	540°
BBS-150-M16x1,5	M16x1,5	50	8	13,8	152	10	2,4	14	360°
BBS-300-M16x1,5	M16x1,5	100	8	13,8	302	10	2,4	14	540°
BBS-150-M20x1,5	M20x1,5	50	10	17,8	152	10	2,4	18	360°
BBS-300-M20x1,5	M20x1,5	100	10	17,8	302	10	2,4	18	540°
BBS-150-M24x2	M24x2	50	12	19,8	152	12	2,5	20	180°
BBS-300-M24x2	M24x2	100	12	19,8	302	12	2,5	20	540°

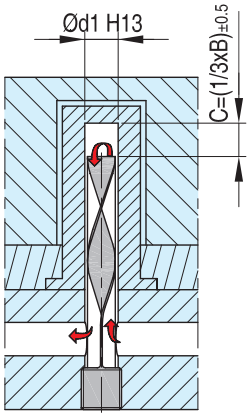

CAD reference point

15/12/2010

V

Переходы для воды

Мат.: латунь

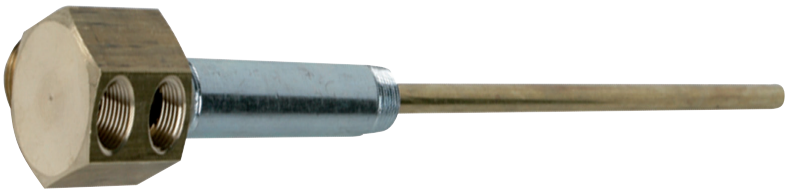

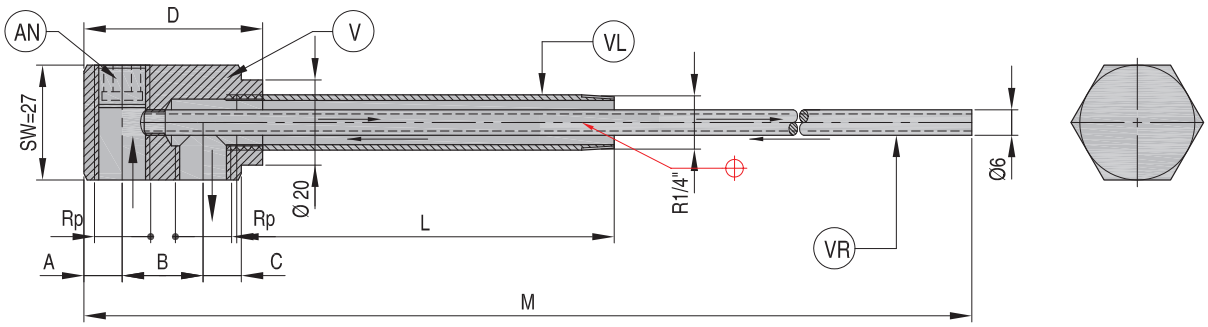

НОМЕР	Rp	M	A	B	D	C	L
V 485	1/8″	356	9	19	42	9	50
V 4810	1/8″	356	9	19	42	9	100
V 4815	1/8″	356	9	19	42	9	150
V 4820	1/8″	356	9	19	42	9	200
V 445	1/4″	356	9	19	42	9	50
V 4410	1/4″	356	9	19	42	9	100
V 4415	1/4″	356	9	19	42	9	150
V 4420	1/4″	356	9	19	42	9	200
V 585	1/8″	362	9	26	54	12	50
V 5810	1/8″	362	9	26	54	12	100
V 5815	1/8″	362	9	26	54	12	150
V 5820	1/8″	362	9	26	54	12	200
V 545	1/4″	362	9	26	54	12	50
V 5410	1/4″	362	9	26	54	12	100
V 5415	1/4″	362	9	26	54	12	150
V 5420	1/4″	362	9	26	54	12	200

Переходы для воды идеально подходят для охлаждения пластмассовых пресс-форм и форм для литья под давлением, где невозможно просверлить водяной канал непосредственно в блоке вследствие препятствования работе выталкивающих шпилек, шпилек выталкивателя центрального литника и т.п.

Латунная трубка обладает достаточной жёсткостью для сохранения зазоров внутри водяного канала и ввинчивается в корпусе для обеспечения надежности крепления. Линии подачи воды можно подключать с этой же либо с противоположной стороны латунного шестиугольного корпуса.

CAD reference point

15/12/2010

Корпус

Мат.: латунь

V

НОМЕР	Rp	A	B	D	C
V 48	1/8" BSP	9	19	42	9
V 44	1/4" BSP	9	19	42	9
V 58	1/8" BSP	9	26	54	12
V 54	1/4" BSP	9	26	54	12

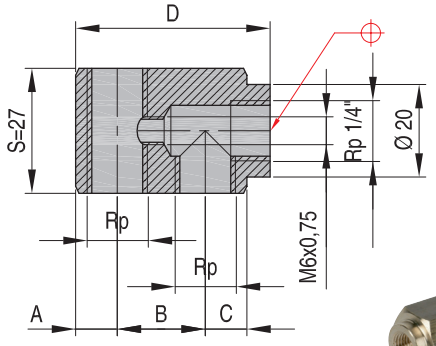

Питающие трубки

Мат.: латунь

VR

НОМЕР	d	L
VR-6x340	6	340

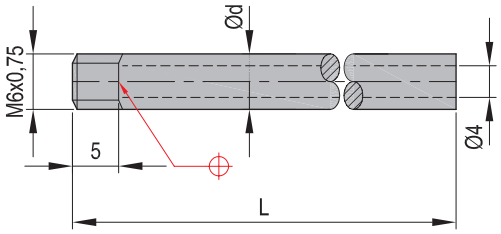

Удлинительные штуцеры

Мат.: оцинкованная сталь

VL

НОМЕР	R	d	L
VL 1/4" x 50	1/4" BSPT	9	50
VL 1/4" x 100	1/4" BSPT	9	100
VL 1/4" x 150	1/4" BSPT	9	150
VL 1/4" x 200	1/4" BSPT	9	200

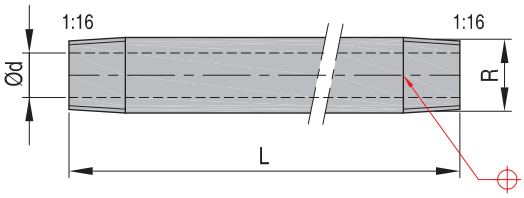

Заглушки для линий под давлением

Мат.: латунь

AN

НОМЕР	R	L	SW
AN - 8	1/8" BSPT	8	5
AN - 4	1/4" BSPT	10	7

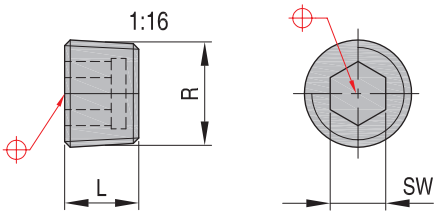

CAD reference point

15/12/2010

T 2000

Переходы для воды Мат.: Трубка: никелированная сталь – Цилиндр: Мат.: никелированная латунь

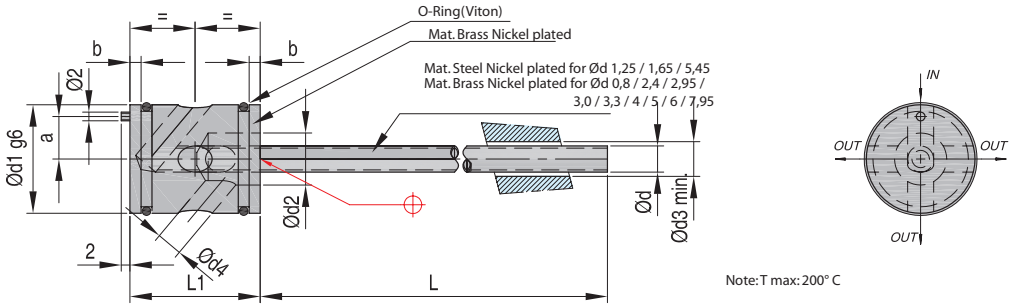

Note: T max: 200° C

НОМЕР d1 d x L	d1	d2	d4	d3	L1	L3	a	b	НОМЕР УПЛОТН.КОЛЕЦ
T2000 10 0,80x160	10	4,2	2	1,0	15	1,2	3,0	1,1	**DR 1710 6x2**
T2000 10 1,25x160	10	4,2	2	1,5	15	1,2	3,0	1,1	**DR 1710 6x2**
T2000 10 1,65x160	10	4,2	2	2,0	15	1,2	3,0	1,1	**DR 1710 6x2**
T2000 10 2,40x160	10	4,2	2	3,2	15	1,2	3,0	1,1	**DR 1710 6x2**
T2000 10 3,00x160	10	4,2	2	4,0	15	1,2	3,0	1,1	**DR 1710 6x2**
T2000 16 0,80x160	16	6,0	3	1,0	20	1,6	5,5	2,2	**DR 1710 12x2**
T2000 16 0,80x300	16	6,0	3	1,0	20	1,6	5,5	2,2	**DR 1710 12x2**
T2000 16 1,25x160	16	6,0	3	1,5	20	1,6	5,5	2,2	**DR 1710 12x2**
T2000 16 1,25x300	16	6,0	3	1,5	20	1,6	5,5	2,2	**DR 1710 12x2**
T2000 16 1,65x160	16	6,0	3	2,0	20	1,6	5,5	2,2	**DR 1710 12x2**
T2000 16 1,65x300	16	6,0	3	2,0	20	1,6	5,5	2,2	**DR 1710 12x2**
T2000 16 2,40x160	16	6,0	3	3,2	20	1,6	5,5	2,2	**DR 1710 12x2**
T2000 16 2,40x300	16	6,0	3	3,2	20	1,6	5,5	2,2	**DR 1710 12x2**
T2000 16 2,95x160	16	6,0	3	4,0	20	1,6	5,5	2,2	**DR 1710 12x2**
T2000 16 2,95x300	16	6,0	3	4,0	20	1,6	5,5	2,2	**DR 1710 12x2**
T2000 16 3,30x160	16	6,0	3	4,5	20	1,6	5,5	2,2	**DR 1710 12x2**
T2000 16 3,30x300	16	6,0	3	4,5	20	1,6	5,5	2,2	**DR 1710 12x2**
T2000 25 4,00x160	25	12,0	6	5,0	30	1,6	9,8	3,4	**DR 1710 21x2**
T2000 25 4,00x300	25	12,0	6	5,0	30	1,6	9,8	3,4	**DR 1710 21x2**
T2000 25 5,00x160	25	12,0	6	6,0	30	1,6	9,8	3,4	**DR 1710 21x2**
T2000 25 5,00x300	25	12,0	6	6,0	30	1,6	9,8	3,4	**DR 1710 21x2**
T2000 25 5,45x160	25	12,0	6	7,0	30	1,6	9,8	3,4	**DR 1710 21x2**
T2000 25 5,45x300	25	12,0	6	7,0	30	1,6	9,8	3,4	**DR 1710 21x2**
T2000 25 6,00x160	25	12,0	6	8,0	30	1,6	9,8	3,4	**DR 1710 21x2**
T2000 25 6,00x300	25	12,0	6	8,0	30	1,6	9,8	3,4	**DR 1710 21x2**
T2000 25 7,95x160	25	12,0	6	10,0	30	1,6	9,8	3,4	**DR 1710 21x2**
T2000 25 7,95x300	25	12,0	6	10,0	30	1,6	9,8	3,4	**DR 1710 21x2**

CAD reference point

15/12/2010

T 2000

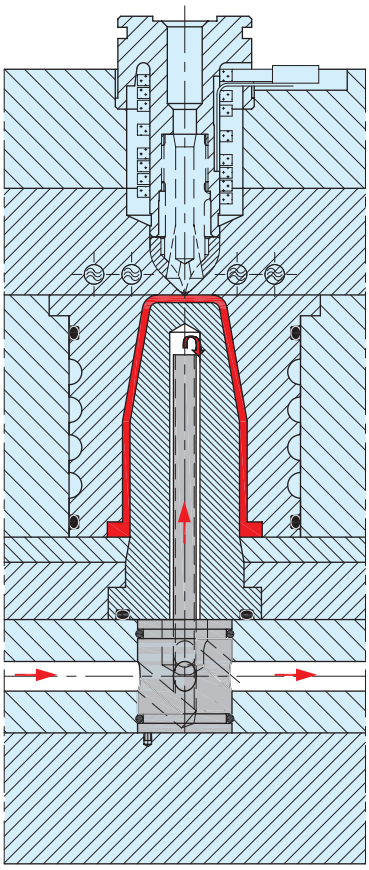

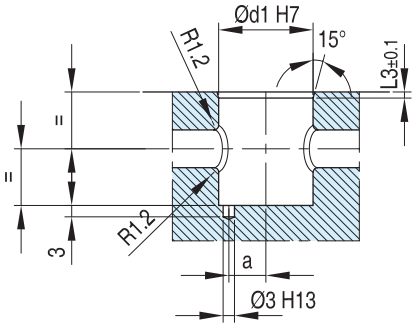

15/12/2010

WWK

Наконечник

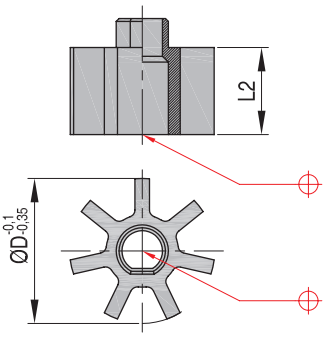

НОМЕР	D	L1
WWK 020	20	25
WWK 025	25	25
WWK 028	28	25
WWK 032	32	25
WWK 035	35	25
WWK 040	40	25
WWK 045	45	25
WWK 050	50	25

WWM

Центральная секция

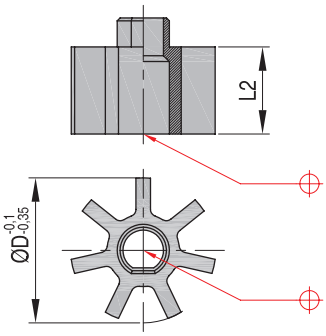

НОМЕР	D	L2
WWM 020	20	30
WWM 025	25	30
WWM 028	28	30
WWM 032	32	30
WWM 035	35	30
WWM 040	40	30
WWM 045	45	30
WWM 050	50	30

WWF

Основание

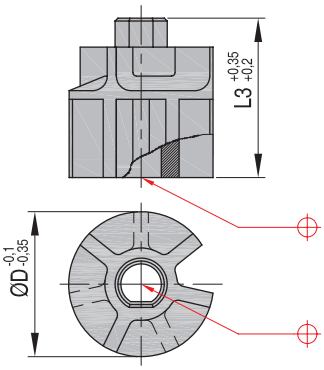

НОМЕР	D	L3	d
WWF 020	20	45	10
WWF 025	25	45	10
WWF 028	28	45	12
WWF 032	32	45	12
WWF 035	35	45	14
WWF 040	40	45	14
WWF 045	45	45	14
WWF 050	50	45	14

WWK-WWM-WWF

Пластиковые охлаждающие стержни

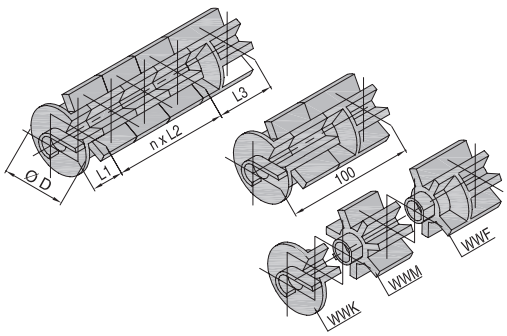

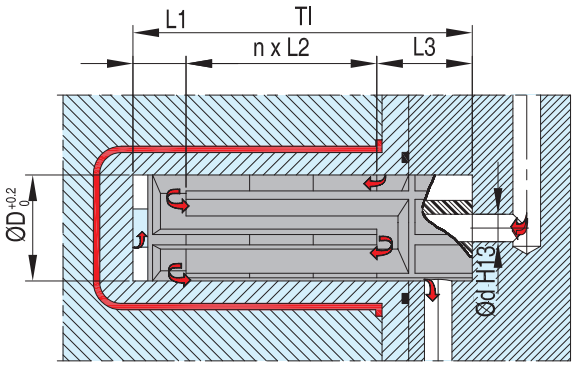

CAD reference point

15/12/2010

Duo Press 60, насос высокого давления для выявления утечек в системе

DUO-Press 60

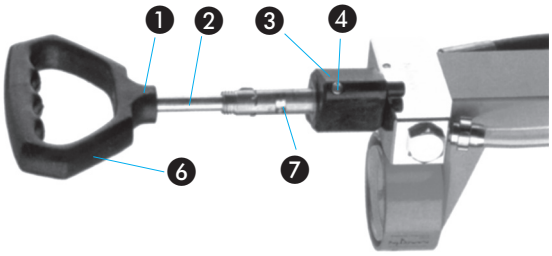

Для проверки системы

1. Подсоедините стяжную гайку напорного шланга к системе, которая проверяется. После этого система заполняется соответствующей жидкостью.
2. Вставьте прозрачный всасывающий шланг в жидкость, которая будет циркулировать.
3. При помощи ручки ❻ нажмите на оба поршня ❶ и ❷ вниз до упора.
4. Завинтите оба поршня полностью, поворачивая ручку по часовой стрелке.
5. Поверните направляющее приспособление С по часовой стрелке до упора.
6. Слегка поворачивая ручку ❻ влево-вправо, вы открываете задвижку в большом поршне и можете создать давление до 15 бар.
7. Для того, чтобы получить больше давление с меньшим усилием, нужно сначала нажать ручку вниз до упора, а затем повернуть ее против часовой стрелки. Срабатывает задвижка.
8. Продолжая поворачивать ручку влево вы разделяете поршни ❶ и ❷.
9. Теперь можно без труда поднять давление до 60 бар, качая маленьким поршнем.

Сброс жидкости из системы

1. Чтобы быть уверенным в том, что поршни А и В сведены вместе, нажмите ручку ❶ до упора вниз и поверните по часовой стрелке.
2. Продолжая слегка поворачивать ручку ❻ вы устанавливаете поршни в исходное положение. Когда срабатывает задвижка ❹, слышен слабый щелчок.
3. Поверните направляющее приспособление ❸ против часовой стрелки. Жидкость под давлением возвращается обратно в емкость через систему насоса и всасывающего шланга.

Технические характеристики:

Давление:	макс. 60 бар
Вес:	5 кг
Диаметр поршня:	поршень 1: 16 мм поршень 2: 10 мм
Тестовая жидкость:	вода или масло

НОМЕР
DUO

НОМЕР
DUO-0060

Переходы для воды

EAS

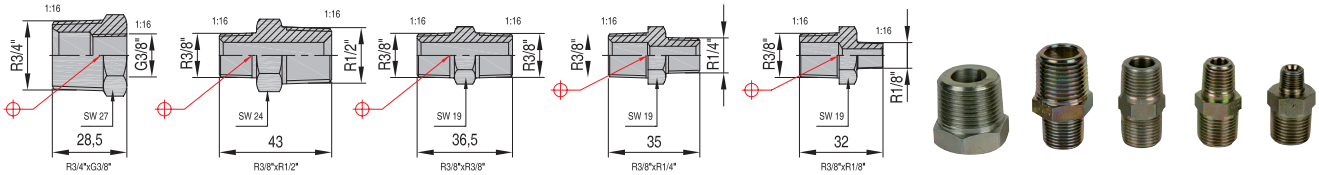

НОМЕР
EAS-0001

CAD reference point

15/12/2010

WL - WM - WH

Стержни теплопередачи

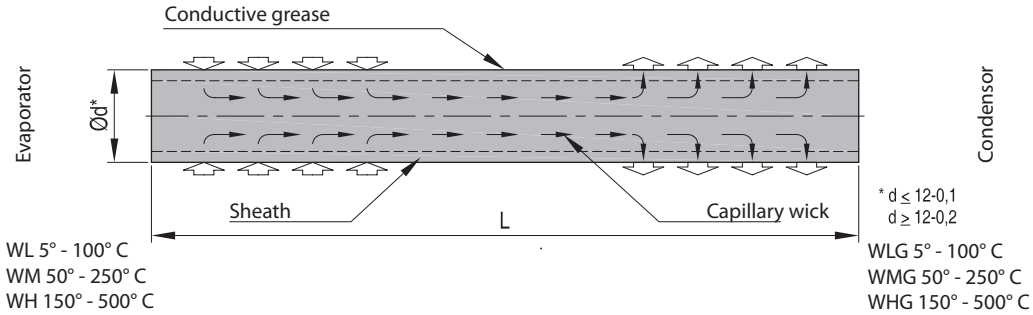

Общее описание

Стержни теплопередачи ***DME*** представляют собой постоянно устанавливаемые устройства с очень высокой теплопроводностью (превышающей более чем в тысячу раз теплопроводность медных стержней).
Они позволяют передавать тепловую энергию с очень низким градиентом температуры (всего лишь в несколько градусов), что очень важно.

Работа

Стержни теплопередачи ***DME*** работают на базе латентной теплоты с разницей в температуре между обеими концами всего лишь приблизительно 10°C.
На «горячем» конце трубки жидкость испаряется и поглощает энергию. Получающийся пар движется в сторону «холодного» конца трубки, где он конденсируется и отдает энергию. После этого жидкость перетекает обратно к другому концу благодаря силе тяжести и капиллярному действию. Последнее осуществляется через сеть внутри трубки.

Сервисное обслуживание *DME*

DME предоставляет рекомендации по наиболее эффективному использованию стержней теплопередачи при формовании методом впрыска или литье под давлением. В большинстве случаев, в результате анализа применения определяется расчетная продолжительность цикла.
Просто заполните и отправьте нам по факсу или электронной почте прилагаемый опросный лист. Взамен наши специалисты по технико-экономическому анализу направят Вам соответствующее предложение.

Применение

Стержни теплопередачи используются в следующих сферах:
- Литье под давлением
- Формовании методом впрыска для:
  a) Охлаждения (форм)
  b) Предварительного нагрева материала
  c) Выравнивания рабочих температур

Преимущества

1. **Упрощенная конструкция формы**
   Стержни теплопередачи ***DME*** используются в сердечниках, направляющих стержней, полостях и прочих областях форм и пресс-форм, для которых необходимо охлаждение или контроль температуры. Кроме того, возможность размещать стержни теплопередачи в областях, недоступных для прочих приспособлений для охлаждения, может позволить упростить общую конструкцию формы.
   В большинстве случаев, уменьшается время, необходимое на разработку и изготовление формы, в результате чего уменьшаются расходы на изготовление форм.
2. **Меньшая длительность цикла**
   Линии охлаждения, проходящие через всю форму, могут иметь больший диаметр, что ускоряет охлаждение. Больший объем жидкости, протекающей по линиям охлаждения, означает повышение общей температуры охлаждающей жидкости с меньшей интенсивностью.
   Возможность отводить тепло из участков, которые в противном случае были бы недоступными, способствует повышению скорости охлаждения в целом и уменьшению длительности цикла.
3. **Улучшение качества продукции**
   Стержень теплопередачи передает тепло охлаждающей жидкости, воздуху или компонентам формы, а также равномерно рассеивает тепло по всей длине. Это изотермическое действие обеспечивает более быстрое и равномерное охлаждение, за счет чего исключаются горячие точки, приводящие к образованию раковин, разрывам при усадке и пятнам.
4. **Снижение затрат на техническое обслуживание**
   Увеличение диаметра потока воды, скорости движения и теплоемкости охлаждающей жидкости препятствуют образованию отложений. В результате этого техническое обслуживание системы охлаждения и общие эксплуатационные расходы сводятся почти к нулю.
5. **Модернизация существующих форм и пресс-форм**
   Кроме множества прочих применений, стержни теплопередачи были модифицированы с тем, чтобы их можно было использовать в качестве сменных деталей для барботеров перегородок и осуществлять теплообмен в областях, которые раньше не охлаждались.

15/12/2010

Стержни теплопередачи

WL(G)

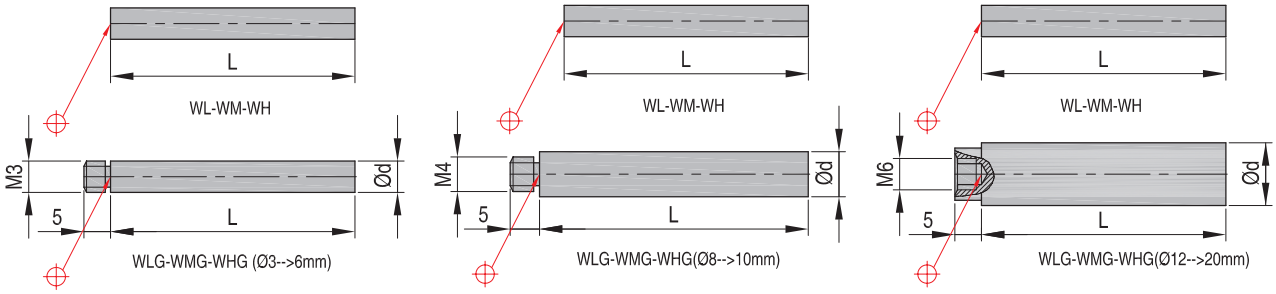

HOMEP(G)	d	L	HOMEP(G)	d	L	HOMEP(G)	d	L
WL-2-50	2	50	**WL-6-80**	6	80	**WL-12-90**	12	90
WL-2-65	2	65	**WL-6-90**	6	90	**WL-12-120**	12	120
WL-2-80	2	80	**WL-6-120**	6	120	**WL-12-160**	12	160
WL-2-90	2	90	**WL-6-160**	6	160	**WL-12-200**	12	200
WL-2-120	2	120	**WL-6-200**	6	200	**WL-12-270**	12	270
WL-3-50	3	50	**WL-6-270**	6	270	**WL-12-320**	12	320
WL-3-65	3	65	**WL-8-50**	8	50	**WL-16-50**	16	50
WL-3-80	3	80	**WL-8-65**	8	65	**WL-16-65**	16	65
WL-3-90	3	90	**WL-8-80**	8	80	**WL-16-80**	16	80
WL-3-120	3	120	**WL-8-90**	8	90	**WL-16-90**	16	90
WL-4-50	4	50	**WL-8-120**	8	120	**WL-16-120**	16	120
WL-4-65	4	65	**WL-8-160**	8	160	**WL-16-160**	16	160
WL-4-80	4	80	**WL-8-200**	8	200	**WL-16-200**	16	200
WL-4-90	4	90	**WL-8-270**	8	270	**WL-16-270**	16	270
WL-4-120	4	120	**WL-10-50**	10	50	**WL-16-320**	16	320
WL-4-160	4	160	**WL-10-65**	10	65	**WL-20-50**	20	50
WL-4-200	4	200	**WL-10-80**	10	80	**WL-20-65**	20	65
WL-5-50	5	50	**WL-10-90**	10	90	**WL-20-80**	20	80
WL-5-65	5	65	**WL-10-120**	10	120	**WL-20-90**	20	90
WL-5-80	5	80	**WL-10-160**	10	160	**WL-20-120**	20	120
WL-5-90	5	90	**WL-10-200**	10	200	**WL-20-160**	20	160
WL-5-120	5	120	**WL-10-270**	10	270	**WL-20-200**	20	200
WL-5-160	5	160	**WL-10-320**	10	320	**WL-20-270**	20	270
WL-5-200	5	200	**WL-12-50**	12	50	**WL-20-320**	20	320
WL-6-50	6	50	**WL-12-65**	12	65			
WL-6-65	6	65	**WL-12-80**	12	80			

CAD reference point

15/12/2010

WM(G)

Стержни теплопередачи

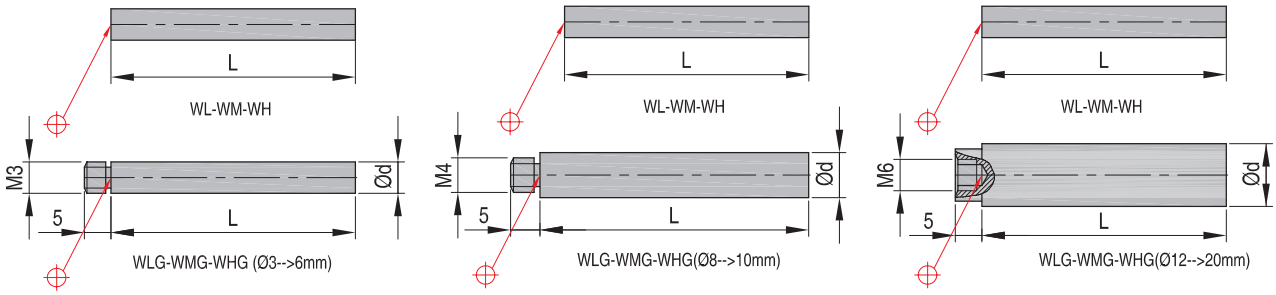

HOMEP(G)	d	L	HOMEP(G)	d	L	HOMEP(G)	d	L
WM-2-50	2	50	**WM-6-80**	6	80	**WM-12-90**	12	90
WM-2-65	2	65	**WM-6-90**	6	90	**WM-12-120**	12	120
WM-2-80	2	80	**WM-6-120**	6	120	**WM-12-160**	12	160
WM-2-90	2	90	**WM-6-160**	6	160	**WM-12-200**	12	200
WM-2-120	2	120	**WM-6-200**	6	200	**WM-12-270**	12	270
WM-3-50	3	50	**WM-6-270**	6	270	**WM-12-320**	12	320
WM-3-65	3	65	**WM-8-50**	8	50	**WM-16-50**	16	50
WM-3-80	3	80	**WM-8-65**	8	65	**WM-16-65**	16	65
WM-3-90	3	90	**WM-8-80**	8	80	**WM-16-80**	16	80
WM-3-120	3	120	**WM-8-90**	8	90	**WM-16-90**	16	90
WM-4-50	4	50	**WM-8-120**	8	120	**WM-16-120**	16	120
WM-4-65	4	65	**WM-8-160**	8	160	**WM-16-160**	16	160
WM-4-80	4	80	**WM-8-200**	8	200	**WM-16-200**	16	200
WM-4-90	4	90	**WM-8-270**	8	270	**WM-16-270**	16	270
WM-4-120	4	120	**WM-10-50**	10	50	**WM-16-320**	16	320
WM-4-160	4	160	**WM-10-65**	10	65	**WM-20-50**	20	50
WM-4-200	4	200	**WM-10-80**	10	80	**WM-20-65**	20	65
WM-5-50	5	50	**WM-10-90**	10	90	**WM-20-80**	20	80
WM-5-65	5	65	**WM-10-120**	10	120	**WM-20-90**	20	90
WM-5-80	5	80	**WM-10-160**	10	160	**WM-20-120**	20	120
WM-5-90	5	90	**WM-10-200**	10	200	**WM-20-160**	20	160
WM-5-120	5	120	**WM-10-270**	10	270	**WM-20-200**	20	200
WM-5-160	5	160	**WM-10-320**	10	320	**WM-20-270**	20	270
WM-5-200	5	200	**WM-12-50**	12	50	**WM-20-320**	20	320
WM-6-50	6	50	**WM-12-65**	12	65			
WM-6-65	6	65	**WM-12-80**	12	80			

CAD reference point

15/12/2010

Стержни теплопередачи

WH(G)

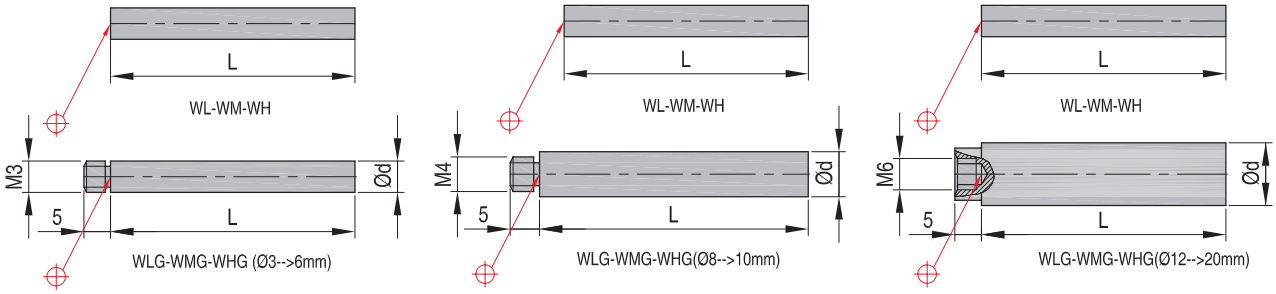

HOMEP(G)	d	L	HOMEP(G)	d	L	HOMEP(G)	d	L
WH-3-50	3	50	**WH-6-80**	6	80	**WH-12-90**	12	90
WH-3-65	3	65	**WH-6-90**	6	90	**WH-12-120**	12	120
WH-3-80	3	80	**WH-6-120**	6	120	**WH-12-160**	12	160
WH-3-90	3	90	**WH-6-160**	6	160	**WH-12-200**	12	200
WH-3-120	3	120	**WH-6-200**	6	200	**WH-12-270**	12	270
WH-4-50	4	50	**WH-6-270**	6	270	**WH-12-320**	12	320
WH-4-65	4	65	**WH-8-50**	8	50	**WH-16-50**	16	50
WH-4-80	4	80	**WH-8-65**	8	65	**WH-16-65**	16	65
WH-4-90	4	90	**WH-8-80**	8	80	**WH-16-80**	16	80
WH-4-120	4	120	**WH-8-90**	8	90	**WH-16-90**	16	90
WH-4-160	4	160	**WH-8-120**	8	120	**WH-16-120**	16	120
WH-4-200	4	200	**WH-8-160**	8	160	**WH-16-160**	16	160
WH-5-50	5	50	**WH-8-200**	8	200	**WH-16-200**	16	200
WH-5-65	5	65	**WH-8-270**	8	270	**WH-16-270**	16	270
WH-5-80	5	80	**WH-10-50**	10	50	**WH-16-320**	16	320
WH-5-90	5	90	**WH-10-65**	10	65	**WH-20-50**	20	50
WH-5-120	5	120	**WH-10-80**	10	80	**WH-20-65**	20	65
WH-5-160	5	160	**WH-10-90**	10	90	**WH-20-80**	20	80
WH-5-200	5	200	**WH-10-120**	10	120	**WH-20-90**	20	90
WH-6-50	6	50	**WH-10-160**	10	160	**WH-20-120**	20	120
WH-6-65	6	65	**WH-10-200**	10	200	**WH-20-160**	20	160
			WH-10-270	10	270	**WH-20-200**	20	200
			WH-10-320	10	320	**WH-20-270**	20	270
			WH-12-50	12	50	**WH-20-320**	20	320
			WH-12-65	12	65			
			WH-12-80	12	80			

CAD reference point

15/12/2010

DME 63 - MS 110 - MS 120

НОМЕР	Кол-во
DME 63	35 кг
MS 110	450 gr
MS 120	10 gr

Рабочий диапазон
Стержни теплопередачи ***DME*** содержат теплообменную жидкость, специально выбираемую по критерию рабочей температуры. Имеется 3 серии стержней, обеспечивающих высокую эффективность обмена в заданном диапазоне температур.
В случае низких и средних температур, используется Серия WL для диапазона от 5 до 100°C, и серия WM для диапазона от 50 до 250°C.
В случае высоких температур, используется серия WH для диапазона от 150 до 500°C.
Рекомендуется всегда выбирать наибольший диаметр и наибольшую длину.
Для определения величин энергии диаграммы не используются.
На каждом конце каждой кривой имеется критическая зона, в которой работа стержней теплопередачи не гарантирует максимальной эффективности.

Рабочая температура

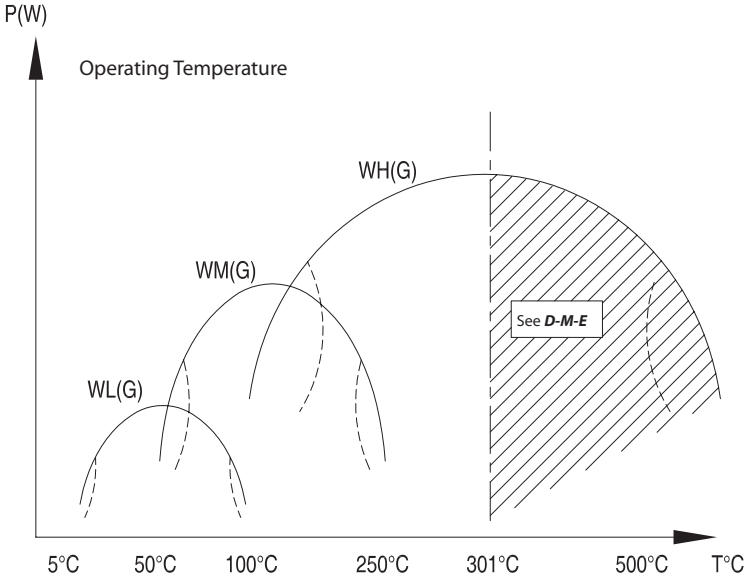

15/12/2010

Инструкция по установке WL(G) - WM(G) - WH(G)

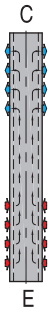

Рекомендуется

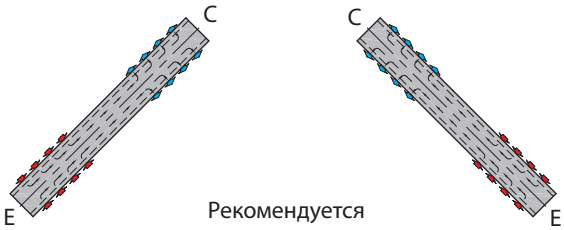

Рекомендуется

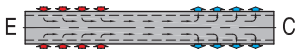

Рекомендуется

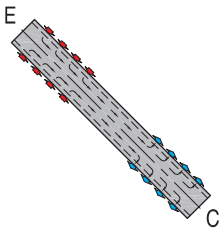

По возможности избегать

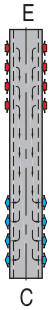

Не рекомендуется

Правильно установленные стержни могут работать так же долго, как и форма. Эффективность стержней теплопередачи меняется в зависимости от их положения, длины и диаметра. Правильная работа стержня обеспечивается снижением термического сопротивления до минимума за счет использования термического соединения с помощью термопасты *DME* Heat Transfer Paste 63.

Поскольку жидкость внутри стержней циркулирует за счет силы тяжести и капиллярного действия, наилучшее положение для стержня – это вертикальное положение (внизу: **источник тепла + испарение** / вверху: холодная секция + конденсация).

Наименее эффективное положение - перевернутое (внизу: **холодная секция + конденсация / вверху**: источник тепла + испарение).

- Просверлите несквозное отверстие на 0,1 мм шире, чем номинальный диаметр стержня в случае диаметров от 2 до 10 мм, и на 0,2 мм шире в случае диаметров больше 12 мм.
- Убедитесь в том, что в просверленном отверстии не осталось опилок.
- Положите в отверстие пасту ***DME*** Heat Transfer Paste 63, которая обеспечит тепловой контакт (термическое соединение) между стержнем и стальной массой формы.
- Вставьте стержень в отверстие, при этом паста Heat Transfer Paste 63 распределится по поверхности отверстия.

C = конденсатор + холодная секция
E = испаритель + источник тепла

15/12/2010

Инструкция по установке WL(G) - WM(G) - WH(G)

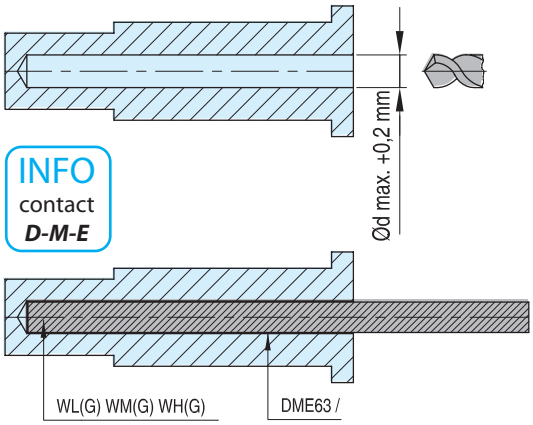

Охлаждаемые области нестандартной формы
Как правило, рекомендуется устанавливать стержень теплопередачи максимально допустимого диаметра и максимально допустимой длины. В случае узких участков охлаждаемой области, где необходим малый диаметр, лучше устанавливать стержень подальше от охлаждаемой поверхности для того, чтобы можно было использовать больший диаметр, чем устанавливать стержень меньшого диаметра ближе к охлаждаемой поверхности.

Fig. I

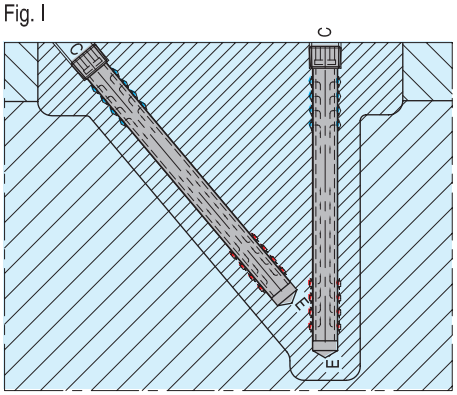

Fig. II

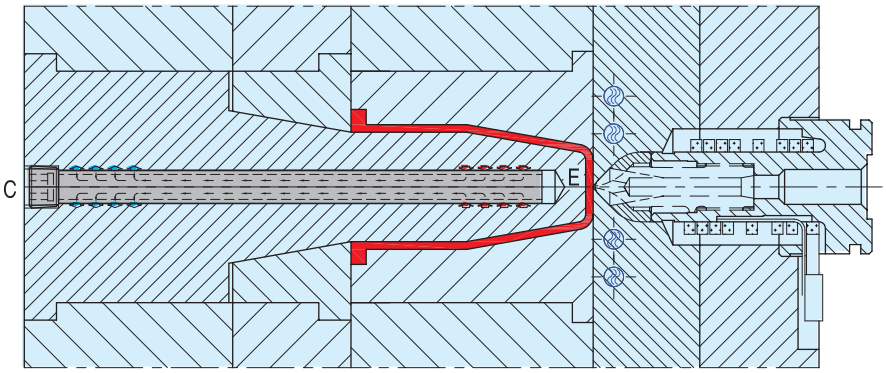

Примеры
Inside a core:
1) Все типы: без линий охлаждения (перенос тепла в холодную часть формы).
2) Стержень теплопередачи не контактирует с охлаждающей жидкостью. Передача осуществляется с помощью циркуляции в линии охлаждения, расположенной недалеко от конца стержня.
3) Охлаждение за счет циркуляции воздуха. Но все же предпочтительнее, чтобы тепло передавалось за счет переноса тепла через форму, а не за счет циркуляции воздуха, поскольку в последнем случае теплоотдача меньше.

Fig. III

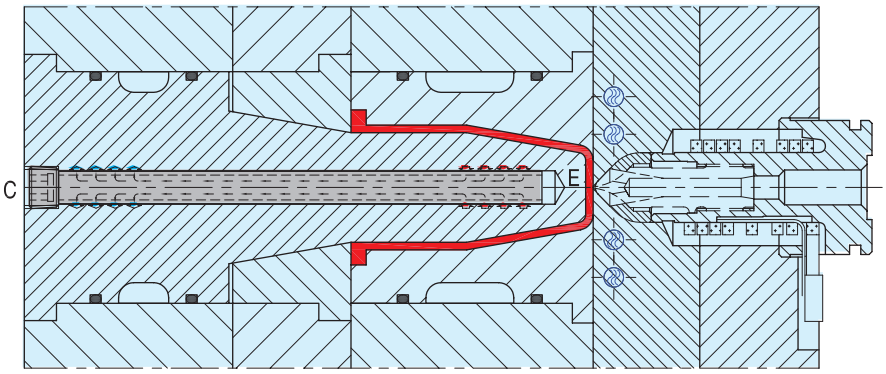

15/12/2010

Уплотнительные кольца

Мат.: Твердость. ~72 по Шору, T= -40°C --> 100°C

DR 1700

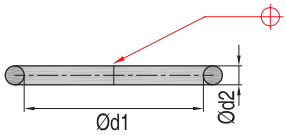

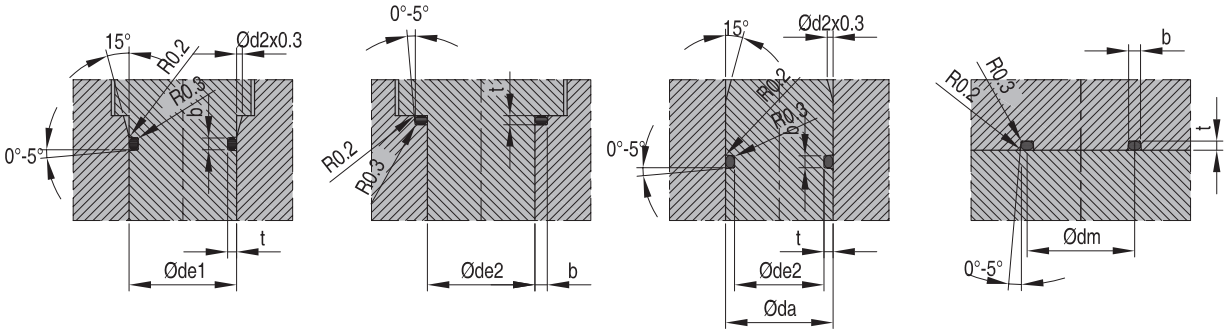

НОМЕР	d1	d2	da	de1	de2	dm	b	t
DR 1700 10 x 2,00	10	2,00	13,2	13,2	10	12,00	2,6	1,6
DR 1700 10 x 3,00	10	3,00	14,8	14,8	10	13,00	3,9	2,4
DR 1700 100 x 3,00	100	3,00	104,8	104,8	100	103,00	3,9	2,4
DR 1700 100 x 4,00	100	4,00	106,4	106,4	100	104,00	5,2	3,2
DR 1700 105 x 4,00	105	4,00	111,4	111,4	105	109,00	5,2	3,2
DR 1700 12 x 1,50	12	1,50	14,2	14,8	12	13,50	1,9	1,2
DR 1700 12 x 2,00	12	2,00	15,2	15,2	12	14,00	2,6	1,6
DR 1700 12 x 3,00	12	3,00	16,8	16,8	12	15,00	3,9	2,4
DR 1700 120 x 2,00	120	2,00	123,2	123,2	120	122,00	2,6	1,6
DR 1700 13 x 3,00	13	3,00	17,8	17,8	13	16,00	3,9	2,4
DR 1700 130 x 5,00	130	5,00	138,0	138	130	135,00	6,5	4,0
DR 1700 14 x 1,60	14	1,60	16,6	16,6	14	15,60	2,0	1,3
DR 1700 14 x 2,00	14	2,00	17,2	17,2	14	16,00	2,6	1,6
DR 1700 140 x 4,00	140	4,00	146,4	146,4	140	144,00	5,2	3,2
DR 1700 150 x 2,00	150	2,00	153,2	153,2	150	152,00	2,6	1,6
DR 1700 150 x 4,00	150	4,00	156,4	156,4	150	154,00	5,2	3,2
DR 1700 16 x 1,25	16	1,25	18,0	18,0	16	17,25	1,6	1,0
DR 1700 16 x 2,00	16	2,00	19,2	19,2	16	18,00	2,6	1,6
DR 1700 17 x 3,00	17	3,00	21,8	21,8	17	20,00	3,9	2,4
DR 1700 18 x 1,50	18	1,50	20,4	20,4	18	19,50	1,9	1,2
DR 1700 185 x 6,00	185	6,00	194,6	194,6	185	191,00	7,5	4,8
DR 1700 20 x 2,00	20	2,00	23,2	23,2	20	22,00	2,6	1,6
DR 1700 20 x 3,00	20	3,00	24,8	24,8	20	23,00	3,9	2,4
DR 1700 20 x 4,00	20	4,00	26,4	26,4	20	24,00	5,2	3,2
DR 1700 210 x 4,00	210	4,00	216,4	216,4	210	214,00	5,2	3,2
DR 1700 22 x 3,00	22	3,00	26,8	26,8	22	25,00	3,9	2,4
DR 1700 26 x 3,00	26	3,00	30,8	30,8	26	29,00	3,9	2,4

CAD reference point

15/12/2010

DR 1700

Уплотнительные кольца

Мат.: Твердость. ~72 по Шору, T= -40°C --> 100°C

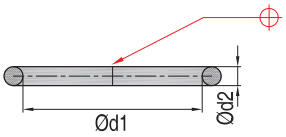

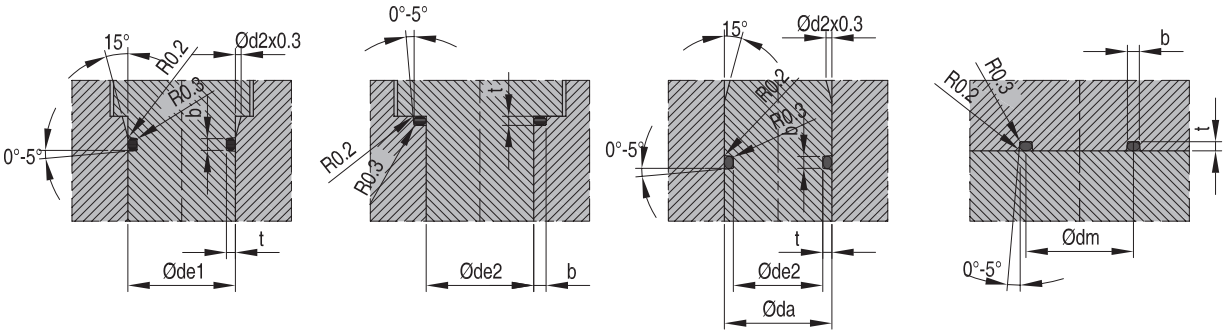

НОМЕР	d1	d2	da	de1	de2	dm	b	t
DR 1700 27 x 3,20	27	3,20	32,2	32,2	27	30,20	4,2	2,6
DR 1700 30 x 2,00	30	2,00	33,2	33,2	30	32,00	2,6	1,6
DR 1700 30 x 3,00	30	3,00	34,8	34,8	30	33,00	3,9	2,4
DR 1700 30 x 4,00	30	4,00	36,4	36,4	30	34,00	5,2	3,2
DR 1700 32 x 4,00	32	4,00	38,4	38,4	32	36,00	5,2	3,2
DR 1700 35 x 3,20	35	3,20	40,2	40,2	35	38,20	4,2	2,6
DR 1700 38 x 4,00	38	4,00	44,4	44,4	38	42,00	5,2	3,2
DR 1700 40 x 2,00	40	2,00	43,2	43,2	40	42,00	2,6	1,6
DR 1700 40 x 3,00	40	3,00	44,8	44,8	40	43,00	3,9	2,4
DR 1700 40 x 4,00	40	4,00	46,4	46,4	40	44,00	5,2	3,2
DR 1700 42 x 3,00	42	3,00	46,8	46,8	42	45,00	3,9	2,4
DR 1700 45 x 4,00	45	4,00	51,4	51,4	45	49,00	5,2	3,2
DR 1700 48 x 4,00	48	4,00	54,4	54,4	48	52,00	5,2	3,2
DR 1700 50 x 2,00	50	2,00	53,2	53,2	50	52,00	2,6	1,6
DR 1700 50 x 4,00	50	4,00	56,4	56,4	50	54,00	5,2	3,2
DR 1700 52 x 3,00	52	3,00	56,8	56,8	52	55,00	3,9	2,4
DR 1700 59 x 3,00	59	3,00	63,8	63,8	59	62,00	3,9	2,4
DR 1700 6 x 2,00	6	2,00	9,2	9,2	6	8,00	2,6	1,6
DR 1700 6 x 2,50	6	2,50	10,0	10,0	6	8,50	3,2	2,0
DR 1700 60 x 3,00	60	3,00	64,8	64,8	60	63,00	3,9	2,4
DR 1700 60 x 4,00	60	4,00	66,4	66,4	60	64,00	5,2	3,2
DR 1700 70 x 3,00	70	3,00	74,8	74,8	70	73,00	3,9	2,4
DR 1700 70 x 4,00	70	4,00	76,4	76,4	70	74,00	5,2	3,2
DR 1700 8 x 2,00	8	2,00	11,2	11,2	8	10,00	2,6	1,6
DR 1700 80 x 2,80	80	2,80	84,4	84,4	80	82,80	3,7	2,2
DR 1700 80 x 4,00	80	4,00	86,4	86,4	80	84,00	5,2	3,2
DR 1700 84 x 3,00	84	3,00	88,8	88,8	84	87,00	3,9	2,4
DR 1700 90 x 4,00	90	4,00	96,4	96,4	90	94,00	5,2	3,2

CAD reference point

15/12/2010

Уплотнительные кольца

Мат.: FPM (Viton) Твердость:: ~80 по Шору. T макс. +200°C с постоянным воздухом. +250°C с временным воздухом. +100°C с постоянной водой

DR 1710

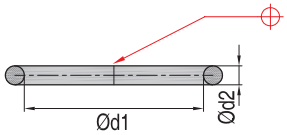

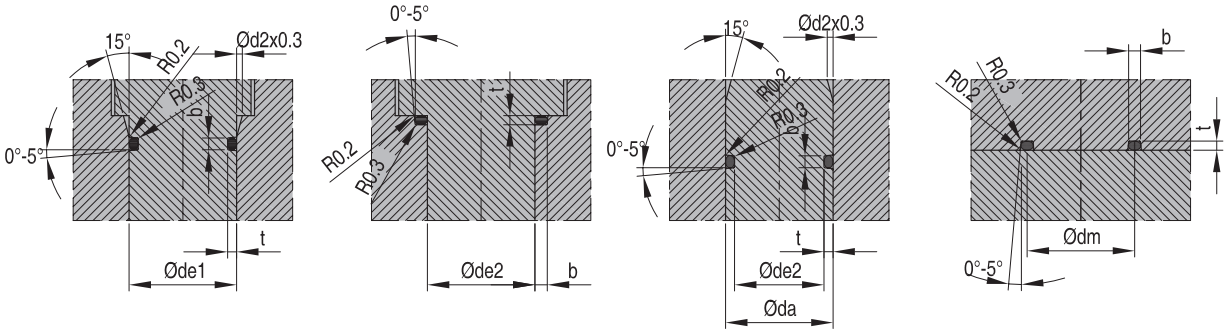

НОМЕР	d1	d2	da	de1	de2	dm	b	t
DR 1710 3,50 x 1,50	3,50	1,50	5,7	6	3,5	5,00	1,9	1,20
DR 1710 5,50 x 1,50	5,50	1,50	7,7	8	5,5	7,00	1,9	1,20
DR 1710 6,00 x 2,00	6,00	2,00	9,0	10	6,0	8,00	2,7	1,50
DR 1710 6,35 x 1,78	6,35	1,78	9,1	10	6,5	8,13	2,2	1,45
DR 1710 7,50 x 1,50	7,50	1,50	9,7	10	7,5	9,00	1,9	1,20
DR 1710 8,00 x 2,50	8,00	2,50	11,7	12	8,0	10,50	3,2	2,00
DR 1710 10,00 x 2,50	10,00	2,50	13,7	14	10,0	12,50	3,2	2,00
DR 1710 12,00 x 2,00	12,00	2,00	15,0	16	12,0	14,00	2,7	1,50
DR 1710 12,00 x 2,50	12,00	2,50	15,7	16	12,0	14,50	2,2	2,00
DR 1710 12,42 x 1,78	12,42	1,78	15,1	16	12,5	14,20	3,2	1,45
DR 1710 14,00 x 2,50	14,00	2,50	17,7	18	14,0	16,50	3,2	2,00
DR 1710 16,00 x 2,50	16,00	2,50	19,7	20	16,0	18,50	3,9	2,00
DR 1710 17,00 x 3,00	17,00	3,00	21,6	22	17,0	20,00	3,9	2,40
DR 1710 20,00 x 3,00	20,00	3,00	24,6	25	20,0	23,00	2,7	2,40
DR 1710 21,00 x 2,00	21,00	2,00	24,0	25	21,0	23,00	2,2	1,50
DR 1710 21,95 x 1,78	21,95	1,78	24,6	25	22,0	23,73	3,9	1,45
DR 1710 23,00 x 3,00	23,00	3,00	27,6	28	23,0	26,00	3,9	2,40
DR 1710 25,00 x 3,00	25,00	3,00	29,6	30	25,0	28,00	3,9	2,40
DR 1710 27,00 x 3,00	27,00	3,00	31,6	32	27,0	30,00	3,9	2,40
DR 1710 30,00 x 3,00	30,00	3,00	34,6	35	30,0	33,00	3,9	2,40
DR 1710 35,00 x 3,00	35,00	3,00	39,6	40	35,0	38,00	3,9	2,40
DR 1710 40,00 x 3,00	40,00	3,00	44,6	45	40,0	43,00	3,9	2,40
DR 1710 45,00 x 3,00	45,00	3,00	49,6	50	45,0	48,00	3,9	2,40
DR 1710 55,00 x 3,00	55,00	3,00	59,6	60	55,0	58,00	3,9	2,40
DR 1710 58,00 x 3,00	58,00	3,00	62,6	63	58,0	61,00	3,9	2,40
DR 1710 64,00 x 4,00	64,00	4,00	70,2	70	64,0	68,00	5,2	3,20
DR 1710 74,00 x 4,00	74,00	4,00	80,2	80	74,0	78,00	5,2	3,20
DR 1710 84,00 x 4,00	84,00	4,00	90,2	90	84,0	88,00	5,2	3,20
DR 1710 94,00 x 4,00	94,00	4,00	100,2	100	94,0	98,00	5,2	3,20
DR 1710 104,00 x 4,00	104,00	4,00	110,2	110	104,0	108,00	5,2	3,20
DR 1710 120,00 x 4,00	120,00	4,00	126,2	126	120,0	124,00	5,2	3,20
DR 1710 134,00 x 4,00	134,00	4,00	140,2	140	134,0	138,00	5,2	3,20
DR 1710 155,00 x 4,00	155,00	4,00	161,2	161	155,0	159,00	5,2	3,20

CAD reference point

15/12/2010

DME
EVERY STEP OF THE WAY

EVERY STEP OF THE WAY

Охлаждающий коллектор

- падение давления не наблюдается благодаря отказу от длинных шлангов и большого числа расходомеров
- эффективное параллельное охлаждение формы происходит за более короткий промежуток времени
- легкость монтажа и группирования охлаждающих соединений и шлангов
- входы и выходы могут подключаться по отдельности
- шланг может быть укорочен, чо позволит формовщику работать со сниженным давлением в системе
- охлаждающий коллектор может монтироваться горизонатльно или вертикально

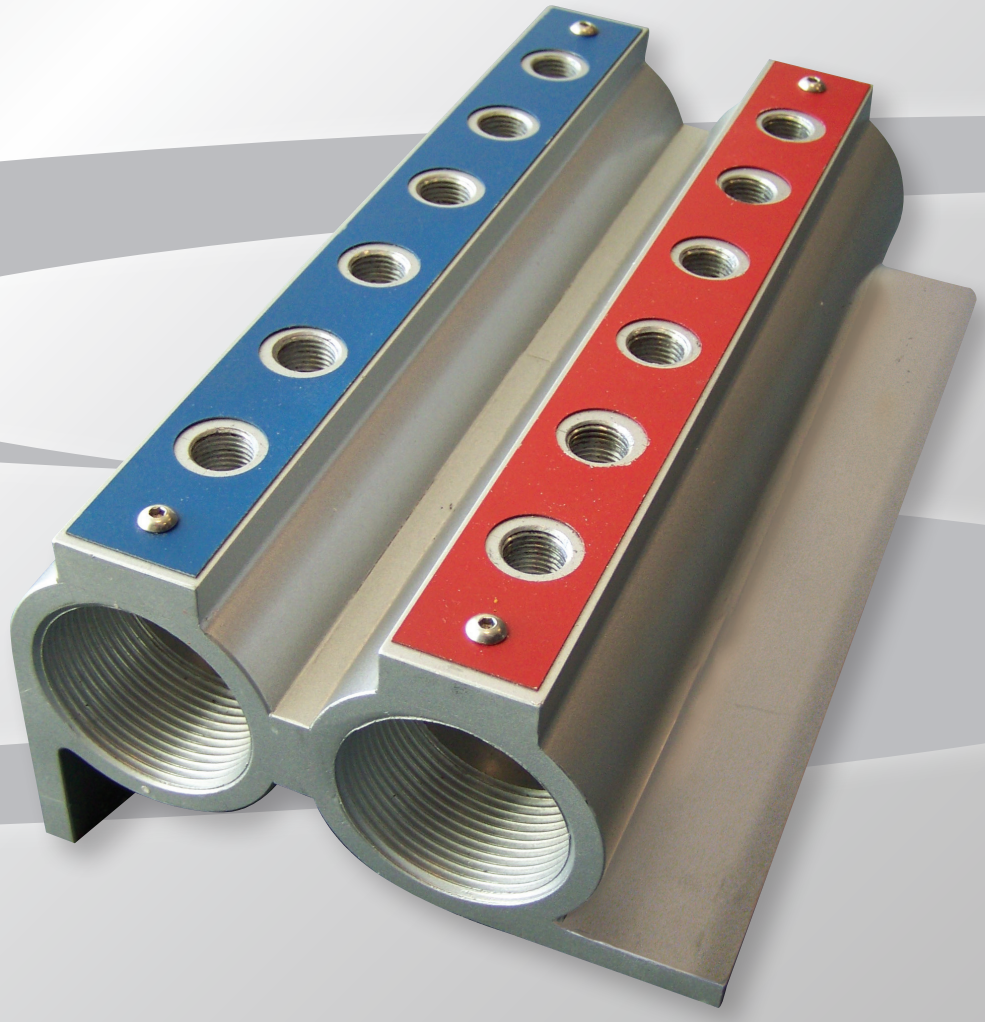

Информация

Охлаждающий коллектор

Стандартное присоединение охлаждения

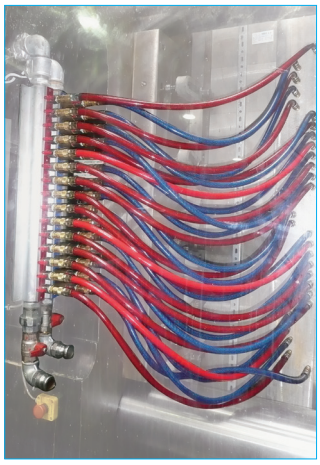

Охлаждающий коллектор DME

- Цельный алюминиевый экструдированный анодированный
- Коррозионностойкий / Без сварных швов
- Стандартные входы: 1 ½" (2 на систему)
- Предварительно просверленные монтажные отверстия
- В комплекте красаня/синяя маркировочная пластина
- Возможны исполнения под заказ

Варианты

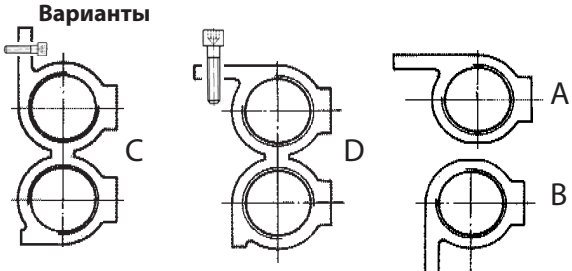

Двойная опция
Сбоку формы/ агрегата

Двойная опция
Сверху формы/агрегата

Одинарная опция
(Под заказ)

Информация

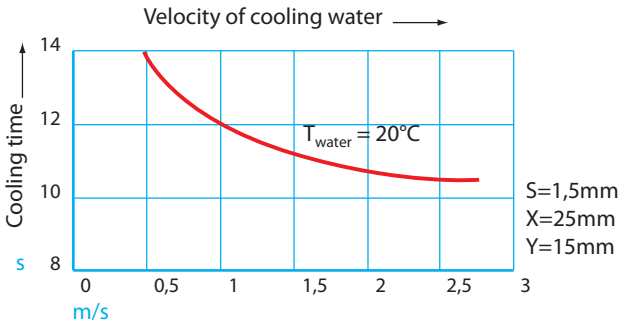

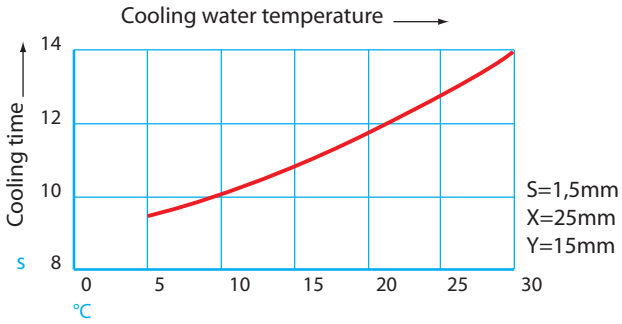

Параллельный

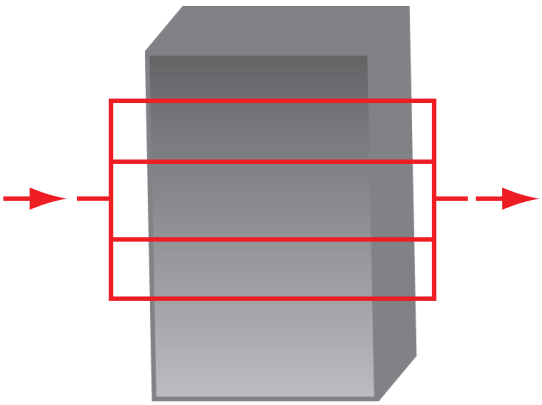

Сильный поток
Низкие потери давления

Последовательный

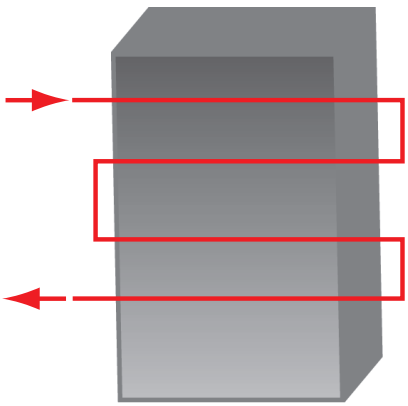

Слабый поток
Высокие потери давления

15/12/2010

Пример

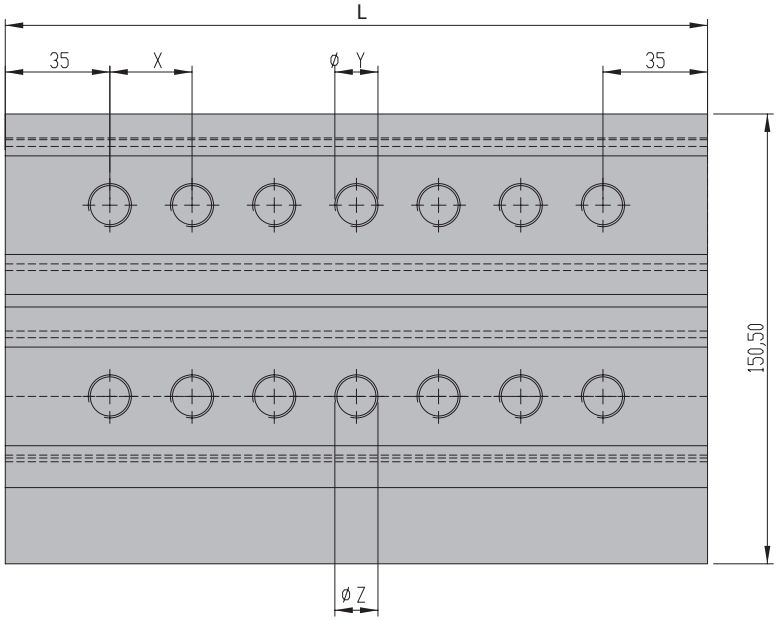

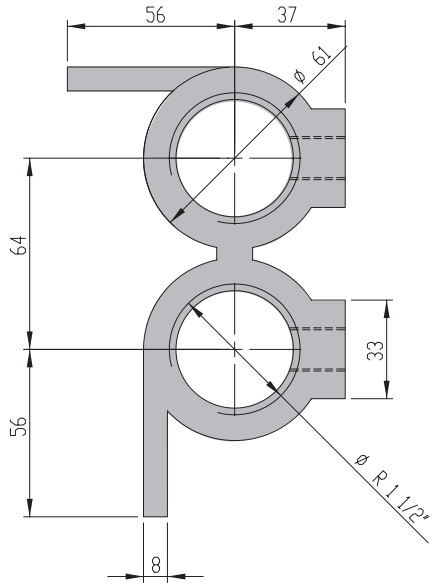

Для применения	Y/Z	X
Штуцер/втулка	1/4" 3/8" M14x1,5	27,50 мм
Штуцер/втулка	1/2" / M16x1,5	33,00 мм
Штуцер/втулка	3/4" / M24x1,5	41,25 мм
Клапаны	под заказ	Мин. 50 при использовании клапанов коллектора с ручкой

Как заказать*

Количество отверстий в ряду
Резьба верхнего ряда "Y"
Резьба нижнего ряда "Z"

Расстояние «X»
Общая длина коллектора

Пример:	COLM	2x7	3/8, Y	3/8, Z	33	268
	НОМЕР	Кол-во отверстий Резьба	Резьба		X	Общая длина

обязательные данные предоставляются заказчиком

Предлагаемые стандартные аксессуары

Клапан коллектора с ручкой ½"
НОМЕР: CVH12
Для использования с X = 41,5 мм

GK удлиненный, латунь ½"
длина 50 мм
НОМЕР: GKMF12
Используется со вторым рядом

РАСХОДОМЕР с механической регулировкой
BSP ½" («мама») - BSP ¾" («папа»)
Шестигранник: SW19
Общая длина: 81мм
Поток: 2 – 8 л/мин.
Температурный диапазон: от +0° до +100 °C
Рабочее давление: макс. 10 бар
Пружины: Пластиковые прокладки индикатора из нерж.стали: Buna
Арт.№: FM 1234

Стандартные входы: 1 ½" :
НОМЕР: **COMFD0001**

** Под заказ*

15/12/2010

15/12/2010

DME

EVERY STEP OF THE WAY

Технические данные

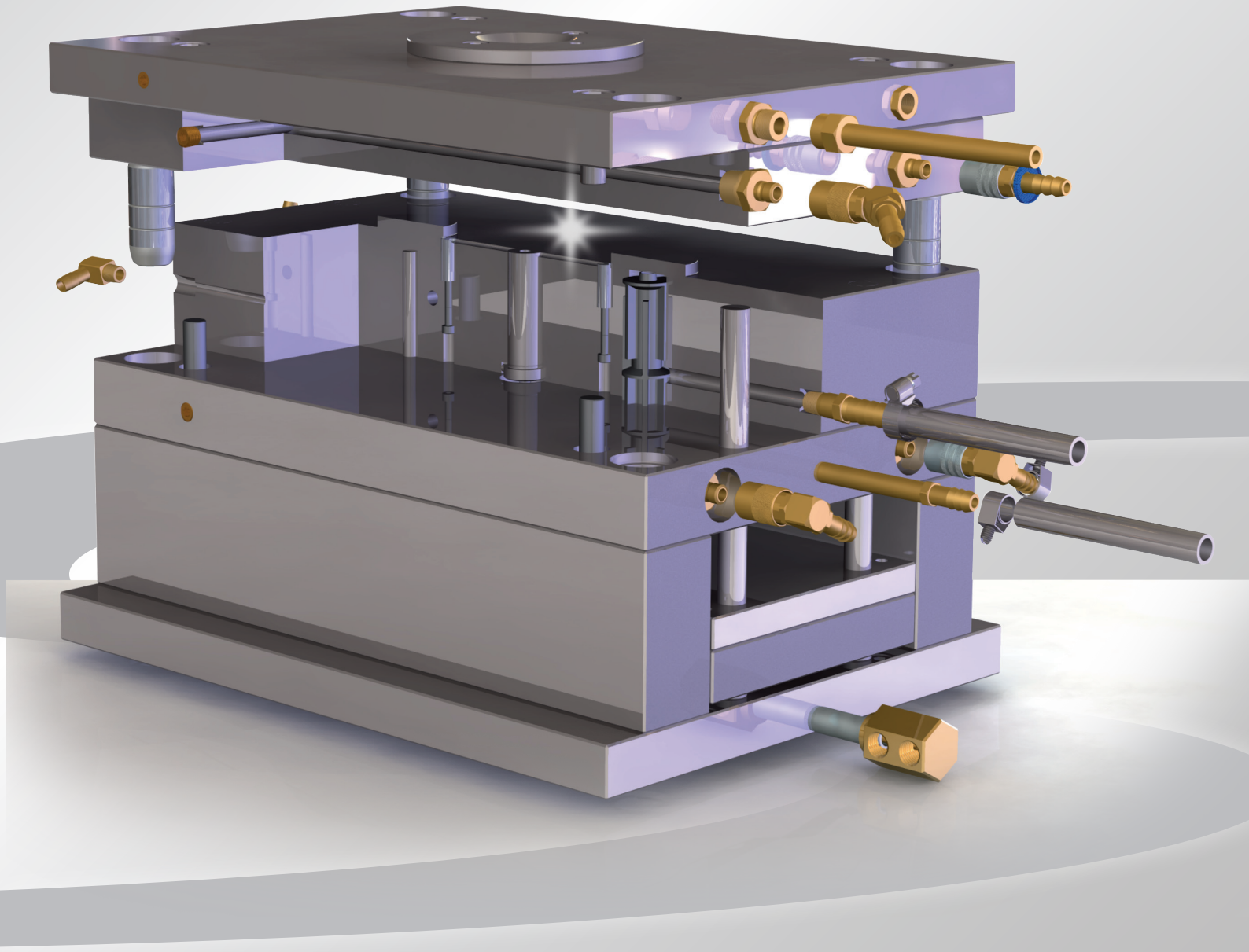

www.dmeeu.com

Международные стандарты для резьбовых соединений

Наиболее часто используемым стандартом для резьбовых соединений является метрический стандарт ISO Thread. Однако существуют и иные стандарты для резьбовых соединений. Они или основаны на стандартах, принятых за рубежом, или применяются в особых случаях, например, в медицинской технике, авиации или астронавтике.
Наиболее распространенными резьбовыми соединениями являются:

- Резьба ISO (метрическая)
- Резьба Витворта
- Трубная Резьба
- Трапецеидальная резьба
- Круглая Резьба
- Упорная резьба

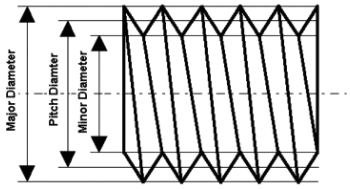

Аббревиатура, используемая для обозначения резьбы, включает кодовую букву резьбы и номинальный диаметр резьбы, или размер резьбы. Добавляются и дополнительные величины, такие, как шаг резьбы или TPI, допуск, неоднородный ход, конусообразность или левая резьба. Часто в случае резьбы, соответствующей стандарту DIN, перед аббревиатурой резьбы ставится основной номер DIN.

В случае винтов, больший диаметр винта определяется выступами резьбы.
Меньший диаметр определяется канавками резьбы.
Диаметр шага представляет собой расстояние между двумя расположенными напротив друг друга стенками или расстояние от центральной линии профиля.

Характеристики резьбовых соединений

Аббревиатура	Страна	Угол подъема резьбы	Описание
ISO		60°	International Organization for Standardization
NC	САШ	60°	National Coarse
UNC	USA	60°	Unified National Coarse
NF	USA	60°	National Fine
UNF	USA	60°	Unified National Fine
UNEF	USA	60°	Unified National Extra Fine
UN	USA	60°	Unified National 8-, 12- and 16 pitch Series
UNS	USA	60°	Special Threads of American National Form
NPT	USA	60°	National Taper Pipe 1:16
NPTF	USA	60°	National Taper Pipe Dryseal 1:16
NPS	USA	60°	National Standard Straight Pipe
NPSM	USA	60°	National Standard Straight Pipe for free fitting mechanical
NPSF	USA	60°	National Standard Internal Straight Pipe Dryseal
BSW	Великобриатния	55°	British Standard Withworth Coarse
BSF	GB	55°	British Standard Fine
BSP	GB	55°	British Strandard Pipe
BSPT	GB	55°	British Standard Pipe Taper
BA	GB	47°	British Standard Association

Коническая трубная резьба Витворта DIN 2999 _ BSPT (British Standard Tapered Pipe)

Трубная резьба Витворта для труб и фитингов. Параллельная наружная и внутрення резьба (коническая 1: 16). Для герметизации стыка можно использовать соотвтетсвующее уплотнение.

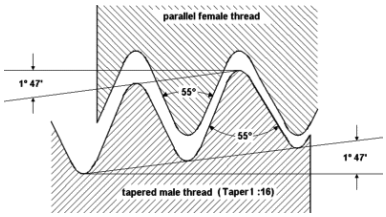

Характеристики резьбовых соединений

Диаметр наружной резьбы	Диаметр внутренней резьбы	Малый диаметр трубы, мм	Большой диаметр трубы, мм	Размер бура, мм	TPI	Шаг мм
R 1/16″	Rp 1/16″	3	7,723	6,561	28	0,907
R 1/8″	Rp 1/8″	6	9,728	8,566	28	0,907
R 1/4″	Rp 1/4″	8	13,157	11,445	19	1,337
R 3/8″	Rp 3/8″	10	16,662	14,950	19	1,337
R 1/2″	Rp 1/2″	15	20,995	18,631	14	1,814
R 3/4″	Rp 3/4″	20	26,441	24,117	14	1,814
R 1″	Rp 1″	25	33,249	30,291	11	2,309
R 1 1/4″	Rp 1 1/4″	32	41,910	38,952	11	2,309
R 1 1/2″	Rp 1 1/2″	40	47,803	44,845	11	2,309
R 2″	Rp 2″	50	59,614	56,656	11	2,309
R 2 1/2″	Rp 2 1/2″	65	75,184	72,226	11	2,309
R 3″	Rp 3″	80	87,884	84,926	11	2,309
R 4″	R 4″	100	113,030	110,072	11	2,309
R 5″	Rp 5″	125	138,430	135,472	11	2,309
R 6″	Rp 6″	150	163,830	160,872	11	2,309

15/12/2010

Трубная резьба Витворта DIN ISO 228 BSP (British Standard Pipe)

Британская стандартная трубная резьба, с герметиком (параллельная, цилиндрическая), внешняя = G

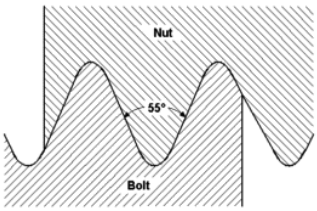

Характеристики резьбовых соединений

Номинальный диаметр	Большой диаметр	Малый диаметр гайки, мм	Размер бура	TPI	Шаг мм
G 1/8″	9,73	8,85	8,80	28	0,907
G 1/4″	13,16	11,89	11,80	19	1,337
G 3/8″	16,66	15,39	15,25	19	1,337
G 1/2″	20,95	19,17	19,00	14	1,814
G 5/8″	22,91	21,13	21,00	14	1,814
G 3/4″	26,44	24,66	24,50	14	1,814
G 7/8″	30,20	28,42	28,25	14	1,814
G 1″	33,25	30,93	30,75	11	2,309
G 1 1/8″	37,90	35,58	35,30	11	2,309
G 1 1/4″	41,91	39,59	39,25	11	2,309
G 1 3/8″	44,32	42,00	41,70	11	2,309
G 1 1/2″	47,80	45,48	45,25	11	2,309
G 1 3/4″	53,74	51,43	51,10	11	2,309
G 2″	59,61	57,29	57,00	11	2,309
G 2 1/4″	65,71	63,39	63,10	11	2,309
G 2 1/2″	75,18	72,86	72,60	11	2,309
G 2 3/4″	81,53	79,21	78,90	11	2,309
G 3″	87,88	85,56	85,30	11	2,309
G 3 1/4″	93,98	91,66	91,50	11	2,309
G 3 1/2″	100,33	98,01	97,70	11	2,309
G 3 3/4″	106,68	104,30	104,00	11	2,309
G 4″	113,03	110,71	110,40	11	2,309

15/12/2010

Резьба UNEF, ANSI B1.1

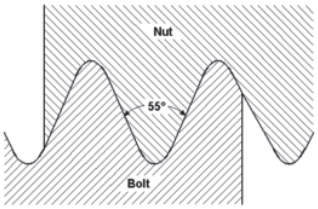

UNEF – стандартная сверхмелкая резьба для специальных применений

Характеристики резьбовых соединений

Номинальный диаметр	Большой диаметр, дюймы	Большой диаметр, мм	Размер бура, мм	TPI	Шаг мм
N 12 - 32 UNEF	0,216	5,486	4,80	32	0,794
1/4″ - 32 UNEF	0,250	6,350	5,70	32	0,794
5/16″ - 32 UNEF	0,313	7,938	7,25	32	0,794
3/8″ - 32 UNEF	0,375	9,525	8,85	32	0,794
7/16″ - 28 UNEF	0,438	11,112	10,35	28	0,907
1/2″ - 28 UNEF	0,500	12,700	11,80	28	0,907
9/16″ - 24 UNEF	0,563	14,288	13,40	24	1,058
5/8″ - 24 UNEF	0,625	15,875	15,00	24	1,058
11/16″ - 24 UNEF	0,688	17,462	16,60	24	1,058
3/4″ - 20 UNEF	0,750	19,050	18,00	20	1,270
13/16″ - 20 UNEF	0,813	20,638	19,60	20	1,270
7/8″ - 20 UNEF	0,875	22,225	21,15	20	1,270
15/16″ - 20 UNEF	0,938	23,812	22,70	20	1,270
1″ - 20 UNEF	1,000	25,400	24,30	20	1,270
1 1/16″ - 18 UNEF	1,063	26,988	25,80	18	1,411
1 1/8″ - 18 UNEF	1,125	28,575	27,35	18	1,411
1 1/4″ - 18 UNEF	1,250	31,750	30,55	18	1,411
1 5/16″ - 18 UNEF	1,313	33,338	32,10	18	1,411
1 3/8″ - 18 UNEF	1,375	34,925	33,70	18	1,411
1 7/16″ - 18 UNEF	1,438	36,512	35,30	18	1,411
1 1/2″ - 18 UNEF	1,500	38,100	36,90	18	1,411
1 9/16″ - 18 UNEF	1,563	39,688	38,55	18	1,411
1 5/8″ - 18 UNEF	1,625	41,275	40,10	18	1,411
1 11/16″ - 18 UNEF	1,688	42,862	41,60	18	1,411

Метрическая крупная резьба ISO, DIN 13

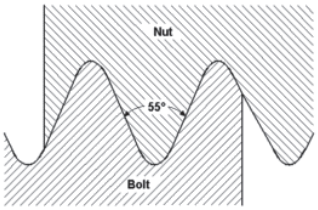

Характеристики резьбовых соединений

Номинальный диаметр, м	Шаг мм	Размер бура, мм
1,0	0,25	0,75
1,1	0,25	0,85
1,2	0,25	0,95
1,4	0,30	1,10
1,6	0,35	1,25
1,8	0,35	1,45
2,0	0,40	1,60
2,2	0,45	1,75
2,5	0,45	2,05
3,0	0,50	2,50
3,5	0,60	2,90
4,0	0,70	3,30
4,5	0,75	3,70
5,0	0,80	4,20
6,0	1,00	5,00
7,0	1,00	6,00
8,0	1,25	6,80

Номинальный диаметр, м	Шаг мм	Размер бура, мм
9,0	1,25	7,80
10,0	1,50	8,50
11,0	1,50	9,50
12,0	1,75	10,20
14,00	2,00	12,00
16,00	2,00	14,00
18,00	2,50	15,50
20,00	2,50	17,50
22,00	2,50	19,50
24,00	3,00	21,00
27,00	3,00	24,00
30,00	3,50	26,50
33,00	3,50	29,50
36,00	4,00	32,00
39,00	4,00	35,00
42,00	4,50	37,50
45,00	4,50	40,50

Номинальный диаметр, м	Шаг мм	Размер бура, мм
48,00	5,00	43,00
52,00	5,00	47,00
56,00	5,50	50,50
60,00	5,50	54,50
64,00	6,00	58,00
68,00	6,00	62,00

15/12/2010

EVERY STEP OF THE WAY

Указатель

www.dmeeu.com

	HOMEP	P		HOMEP	P		HOMEP	P
	200 - 300 - 500	21		DUO-Press 60	57		KN 105	44
	200 - 300 - 500	21		EAS	57		MH 1	43
	200 - 300 - 500	21		EJP	12		MK 10	30
	200 - 300 - 500	21		ET	40		MK 100	31
	200 / 300 / 500 - 45°	37		FDN	37		MK 12	30
	200 / 300 / 500 - 90°	37		FN	10		MK 120	31
	AN	38		FN	11		MK 15	30
	ATN	12		FSK	16		MK 150	31
	BB	48		FSVK	16		MK 20	32
	BB	50		GS 1090	41		MK 200	32
	BBP - BBJ	46		GW	40		MK 220	32
	BBP - BBJ	46		GW	39		MK 250	32
	BBS	49		GW	41		MK100-PL	35
	BBS	51		GW K	39		MK10-PL	34
	BEP	13		GW Z	39		MK15-PL	34
	BSS	40		HN-PL	35		MK150-PL	35
	COLM	69		JBT	20		MKS 100	36
	DB	22		JCB	20		MKS 120	36
	DR 1700	65-66		JCB-200-300	20		MKS 150	36
	DR 1710	67		JCB-SV	20		MKS 200	36
	DS	11		JSTK	22		H	10

15/12/2010

	НОМЕР	P		НОМЕР	P		НОМЕР	P
	H	11		ST 11	28		US 1650	42
	H	10		ST 12	28		US 1700	42
	H	23		ST 12-PL	35		V	53
	N / 500	23		ST 13	29		V	52
	N / 500 45°	23		ST 14	29		V	38
	N / 500 90°	23		ST 15	29		VL	40
	N / DK	22		ST 155	38		VM 200	41
	PCS	11		ST 16	37		VR	53
	PTLH	34		ST 17	38		WL - WM - WH	58
	SEA	22		ST 19	43		WV	44
	SK	15		STN	13		WV	44
	SK - 45° PL	19		STN PL	19		WV 700	45
	SK - 90° PL	19		SVK	14		WWF	56
	SK - PL	19		SVK - 45° PL	18		WWK	56
	SK (45°)	15		SVK - 90° PL	18		WWM	56
	SK (90°)	15		SVK - PL	18			
	SK 200-300-500	16		SVK (45°) with valve	14			
	SM 1	43		SVK (90°) with valve	14			
	SST	39		SVK 200-300-500	16			
	ST 11	28		T 2000	54			
	ST 11	28		US 1600	42			

15/12/2010

15/12/2010